HAKKIMIZDA

Marmara ve Ege bölgesinde yaygın satış ağına sahip olan ASİSTAL ALÜMİNYUM, 1994 yılından bu yana hizmet vermektedir.

Fabrikamız Kırklareli Organize Sanayi bölgesi içinde yer almakta olup, 44 000 m² lik açık alan üzerinde 19 000 m² lik kapalı alana kuruludur. Son teknolojik gelişmeleri takip eden fabrikamızda 4inç, 7 inç ve 8 inçlik 3 adet presimiz , eloksal tesisimiz, elektrostatik toz boyama ünitemiz, ahşap transfer kaplama merkezimiz ile mekanik işleme merkezimiz yer almaktadır. Çevreye duyarlı tesisimizde 15m³/saat kapasiteli (360 m³/gün) kimyasal arıtma ünitemiz ile geri kullanılabilir su elde edilebilmektedir.

ASİSTAL ALÜMİNYUM, balkanlar başta olmak üzere, Avrupa, orta doğu, orta Amerika ülkeleri dahil 30 a yakın ülkeye ihracat yapmaktadır.

Ana satış mağazalarımız Çorlu, Tekirdağ, Edirne, İstanbul, İzmir ve Bulgaristan'ın başkenti Sofya olmak üzere hizmetlerimize devam etmekteyiz.

ABOUT US

Asistal Aluminum having a widespread selling network in the Marmara and Aegean regions, serves since 1994.

Our factory is in the Kırklareli organized industrial zone and established in a closed area of 19 000 m2, on an open area of 44 000 m^2. In our factory, following the recent technological developments, there are 3 presses of 4 inches, 7 inches and 8 inches, eloxal facility, electrostatic powder painting unit, wooden transfer coating center, and mechanical processing center. In our facility, sensitive against the environment, reusable water can be obtained with the chemical treatment unit with a capacity of 15 m3/hour (360 m3/day).

Asistal Aluminum exports near 30 countries, including European, the Middle Eastern, central America, especially to Balkans.

Our main sales stores are in Çorlu, Tekirdağ, Edirne, İstanbul, Izmir, and Sofia, the capital of Bulgaria and we continue our services.

Sertifika

ASİST ALÜMİNYUM PROFİL SANAYİ VE TİCARET ANONİM ŞİRKETİ

ORGANİZE SANAYİ BÖLGESİ 2. CADDE NO:2
MERKEZ – KIRKLARELİ / TÜRKİYE

ISO 9001:2008
KALİTE YÖNETİM SİSTEMİ

ALÜMİNYUM PROFİL ÜRETİMİ VE SATIŞI

Sertifika

ASİST ALÜMİNYUM PROFİL SANAYİ VE TİCARET ANONİM ŞİRKETİ

ORGANİZE SANAYİ BÖLGESİ 2. CADDE NO:2
MERKEZ – KIRKLARELİ / TÜRKİYE

ISO 14001:2004
ÇEVRE YÖNETİM SİSTEMİ

ALÜMİNYUM PROFİL ÜRETİMİ VE SATIŞI

Sertifika

ASİST ALÜMİNYUM PROFİL SANAYİ VE TİCARET ANONİM ŞİRKETİ

ORGANİZE SANAYİ BÖLGESİ 2. CADDE NO:2
MERKEZ – KIRKLARELİ / TÜRKİYE

OHSAS 18001:2007
İŞ SAĞLIĞI VE GÜVENLİĞİ YÖNETİM SİSTEMİ

ALÜMİNYUM PROFİL ÜRETİMİ VE SATIŞI

TÜRK STANDARDLARI ENSTİTÜSÜ
TÜRK STANDARDLARINA UYGUNLUK BELGESİ
TURKISH STANDARDS INSTITUTION
CERTIFICATE OF CONFORMITY TO TURKISH STANDARDS

Authorization
to use the quality sign

★★★ EUROPEAN ALUMINIUM ASSOCIATION — EURAS EWAA — ANODISERS ASSOCIATION
Qualanod

This is to certify that

ASIST ALUMINYUM PROFIL SANAYI VE TICARET A.S.
Kirklareli O.S.B. 2. Cadde No:2
TR – 39100 Kizilcikdere / Kirklareli

Licence number: 1638

is authorized to use the quality sign which is shown above according to the REGULATIONS FOR USE OF THE QUALANOD QUALITY LABEL FOR SULPHURIC ACID-BASED ANODIZING OF ALUMINIUM.

Date of issue of the licence: 20.08.2014
Period of validity of the licence: until 31.12.2016

Zurich, 12 November 2015

QUALANOD
Thomas Becker
President

CERTIFICATION BODY
Josef Schopping
AC-Fiduciaire SA

Mailing address: QUALANOD, P.O. Box 1007, CH-8027 Zurich
Domicile: QUALANOD c/o AC-Fiduciaire SA, Tödistrasse 47, CH-8002 Zurich
Phone: +41 (0)43 305 09 70
Fax: +41 (0)43 305 09 99
E-mail: info@qualanod.net
Internet: www.qualanod.net

Authorization

to use the quality sign

QUALICOAT

This is to certify that

ASIST ALUMINYUM PROFIL SANAYI VE TICARET A.S.
Kirklareli O.S.B. 2. Cadde No:2
TR – 39100 Kizilcikdere / Kirklareli

Licence number: 1432

is authorized to use the quality sign which is shown above according to the REGULATIONS FOR THE USE OF THE QUALICOAT QUALITY SIGN FOR PAINT, LACQUER AND POWDER COATINGS ON ALUMINIUM FOR ARCHITECTURAL APPLICATIONS.

Date of issue of the licence: 17.09.2014
Period of validity of the licence: until 31.12.2016

Zurich, 17 November 2015

QUALICOAT
Mohammed C. Panam
President

CERTIFICATION BODY
Josef Schopping
AC-Fiduciaire SA

Mailing address: QUALICOAT, P.O. Box 1007, CH-8027 Zurich
Domicile: QUALICOAT c/o AC-Fiduciaire SA, Tödistrasse 47, CH-8002 Zurich
Phone: +41 (0)43 305 09 75/76
Fax: +41 (0)43 305 09 99
E-mail: info@qualicoat.net
Internet: www.qualicoat.net

TSE

TÜRK STANDARDLARI ENSTİTÜSÜ
TÜRK STANDARDLARINA UYGUNLUK BELGESİ
TURKISH STANDARDS INSTITUTION
CERTIFICATE OF CONFORMITY TO TURKISH STANDARDS

Markanın Tanımı / Description of the Mark
TSE

BELGE NUMARASI REFERENCE NUMBER OF LICENCE	06/521-TSE-62/1
BELGENİN İLK VERİLİŞ TARİHİ DATE OF FIRST ISSUE OF LICENCE	20.05.2014
BELGENİN SON GEÇERLİLİK TARİHİ LICENCE VALID UNTIL	20.05.2017
BELGE SAHİBİ KURULUŞUN ADI NAME OF THE LICENCE HOLDER	ASİST ALÜMİNYUM PROFİL SANAYİ VE TİCARET ANONİM ŞİRKETİ
BELGE SAHİBİ KURULUŞUN ADRESİ ADRESS OF THE LICENCE HOLDER	KIZILCIKDERE ORGANİZE SANAYİ BÖLGESİ 2 CADDE NO:2 MERKEZ KIRKLARELİ/TÜRKİYE
ÜRETİM YERİ ADI NAME OF THE MANUFACTURING PLACE	ASİST ALÜMİNYUM PROFİL SAN.TİC.A.Ş.
ÜRETİM YERİ ADRESİ ADRESS OF THE MANUFACTURING PLACE	KIRKLARELİ O.S.B 2 CAD NO:2 KIRKLARELİ / TÜRKİYE
PTSL EDİLEN BELGE NUMARASI (Varsa) INDICATION OF SUPERSEDED LICENCE (if any)	14.0.30.4.34.00/700.49/6/6
TESCİLLİ TİCARİ MARKASI REGISTERED TRADE MARK	ASİSTAL ALÜMİNYUM
İLGİLİ TÜRK STANDARDI RELATED TURKISH STANDARD	TS EN 755-6 / Alüminyum ve alüminyum alaşımları – Ekstrüzyonla imal edilmiş katı çubuk/profil, boru ve profiller – Bölüm 6: Profiller, kapalı ve yarı kapalı dövmelikler / 05.03.2010
BELGE KAPSAMI SCOPE OF LICENCE	"EKSTRÜZYONLA İMAL EDİLMİŞ ALÜMİNYUM ALAŞIM PROFİLLER ALÜMİNYUM ALAŞIM ORLİKU (DUVAR İÇİDİ) ve DUVAR İÇİDİ ALÜMİNYUM İMALATINDA KULLANILAN PROFİLLER"

AHMET NURİ KARTAL
TSE İSTANBUL BÖLGE LİNDİRME MÜDÜRÜ

TSE

TÜRK STANDARDLARI ENSTİTÜSÜ
TÜRK STANDARDLARINA UYGUNLUK BELGESİ
TURKISH STANDARDS INSTITUTION
CERTIFICATE OF CONFORMITY TO TURKISH STANDARDS

Markanın Tanımı / Description of the Mark
TSE

BELGE NUMARASI REFERENCE NUMBER OF LICENCE	06/521-TSE-62/1
BELGENİN İLK VERİLİŞ TARİHİ DATE OF FIRST ISSUE OF LICENCE	20.05.2014
BELGENİN SON GEÇERLİLİK TARİHİ LICENCE VALID UNTIL	20.05.2017
BELGE SAHİBİ KURULUŞUN ADI NAME OF THE LICENCE HOLDER	ASİST ALÜMİNYUM PROFİL SANAYİ VE TİCARET ANONİM ŞİRKETİ
BELGE SAHİBİ KURULUŞUN ADRESİ ADRESS OF THE LICENCE HOLDER	KIZILCIKDERE ORGANİZE SANAYİ BÖLGESİ 2 CADDE NO:2 MERKEZ KIRKLARELİ/TÜRKİYE
ÜRETİM YERİ ADI NAME OF THE MANUFACTURING PLACE	ASİST ALÜMİNYUM PROFİL SAN.TİC.A.Ş.
ÜRETİM YERİ ADRESİ ADRESS OF THE MANUFACTURING PLACE	KIRKLARELİ ORGANİZE SANAYİ BÖLGESİ 2 CAD NO:2 KIRKLARELİ / TÜRKİYE
PTSL EDİLEN BELGE NUMARASI (Varsa) INDICATION OF SUPERSEDED LICENCE (if any)	14.0.30.4.34.00/700.49/6/6
TESCİLLİ TİCARİ MARKASI REGISTERED TRADE MARK	ASİSTAL
İLGİLİ TÜRK STANDARDI RELATED TURKISH STANDARD	TS EN 12020-1 / Alüminyum ve alüminyum alaşımları – EN AW-6060 ve EN AW-6063 alaşımları için ekstrüde edilmiş hassas profiller – Bölüm 1: Teknik muayene ve kabul şartları / 02.03.2010
BELGE KAPSAMI SCOPE OF LICENCE	"ALÜMİNYUM VE ALÜMİNYUM ALAŞIMLARININ EKSTRÜZYON İLE IMAL EDİLMİŞ HASSAS EBL BARYERLİ VE EBL BAR-YERSİZ PROFİLLER ALÜMİNYUM ALAŞIM ORLİKU - DUVAR İÇİDİ, DUVAR DIŞI TAKLİ ÜSTÜ DUVAR İÇİDİ İMALATINDA KULLANILAN PROFİLLER"

AHMET NURİ KARTAL
TSE İSTANBUL BÖLGE LİNDİRME MÜDÜRÜ

BORU KÜPEŞTE PROFİLLERİ
CIRCULAR RAILING PROFILES

16'LIK DİKME PROFİL LİSTESİ -*PROFILES LIST FOR Ø16 VERTICAL PROFILE*

01-000160-10 16'LIK BORU PROFİL *Ø16 TUBE PROFILE* AĞIRLIK / Weight 0,127 kg/mt	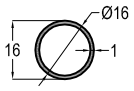		
01-000160-13 16'LIK BORU PROFİL *Ø16 TUBE PROFILE* AĞIRLIK / Weight 0,163 kg/mt	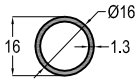		
01-000160-15 16'LIK BORU PROFİL *Ø16 TUBE PROFILE* AĞIRLIK / Weight 0,185 kg/mt	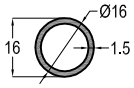		
01-000160-20 16'LIK BORU PROFİL *Ø16 TUBE PROFILE* AĞIRLIK / Weight 0,238 kg/mt	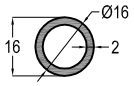		
01-000160-40 16'LIK BORU PROFİL *Ø16 TUBE PROFILE* AĞIRLIK / Weight 0,408 kg/mt	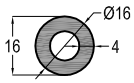		
01-000160-50 16'LIK BORU PROFİL *Ø16 TUBE PROFILE* AĞIRLIK / Weight 0,468 kg/mt	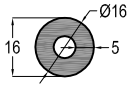		
20-160011-20 16'LIK BORU PROFİL *Ø16 TUBE PROFILE* AĞIRLIK / Weight 0,263 kg/mt	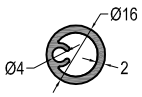		

Profil ağırlıklarımız teorik olup; teslim anındaki tartımız geçerlidir.

16' LIK DİKME AKSESUAR LİSTESİ - *ACCESSORIES LISTS FOR Ø16*

AS01-160 16'LIK BORU FLANŞ *Ø16mm TUBE FLANGE*		**AS15-166** 16'LIK TUTAMAK *Ø16mm TUBE HOLDER*	
AS03-160 16'LIK DIŞTAN VİDALI FLANŞ *Ø16mm TUBE FLANGE-EXTERNAL SCREWED*		**AS15-167** 16'LIK ÇİFTLİ TUTAMAK *Ø16mm TUBE DOUBLE HOLDER*	
AS06-160 16'LIK BORU BİLEZİK *Ø16mm TUBE RING*		**AS15-171** 16'LIK VİDA TAPASI *Ø16mm TUBE SCREWABLE PLUG*	
AS10-161 16'LIK BORU TAPASI *Ø16mm TUBE PLUG*		**AS16-630** 16'LIK BORU 30'LUK KURTAĞZI *30mm INTERCONNECTION FOR Ø16mm TUBE*	
AS12-160 16'LIK BORU DEKORLU TAPA *Ø16mm TUBE DECORATIVE PLUG*			
AS14-161 16'LIK BORU 90° DİRSEK *Ø16mm TUBE 90° ELBOW*			
AS14-162 16'LIK BORU 135° DİRSEK *Ø16mm TUBE 135° ELBOW*			
AS14-163 16'LIK DEKORATİF BORU - 920mm *Ø16mm TUBE DECORATIVE - 920mm*			
AS14-164 16'LIK AYARLI KÜRE DİRSEK *Ø16mm ADJUSTABLE SPHERE ELBOW*			
AS15-165 16'LIK KURTAĞIZLI BORU TUTAMAK *Ø16mm TUBE HOLDER*			

19-25-30-35 LiK DİKME PROFİL LİSTESİ - *PROFILES LIST FOR Ø19-Ø25-Ø30-Ø35 VERTICAL PROFILES*

20-400121-11 KAPAK PROFİLİ *COVER PROFILE* AĞIRLIK / Weight 0,060 kg/mt	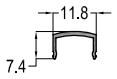	**20-260115-15** DİKME PROFİLİ-26mm *VERTICAL PROFILE-26mm* AĞIRLIK / Weight 0,159 kg/mt	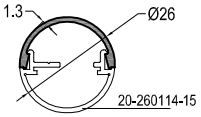
20-300121-11 KAPAK PROFİLİ *COVER PROFILE* AĞIRLIK / Weight 0,075 kg/mt	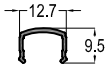	**01-000300-22** BORU PROFİL-30mm *TUBE PROFILE-30mm* AĞIRLIK / Weight 0,521 kg/mt	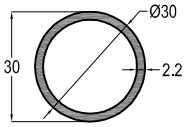
20-300122-11 KAPAK PROFİLİ *COVER PROFILE* AĞIRLIK / Weight 0,058 kg/mt	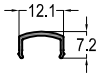	**01-000300-25** BORU PROFİL-30mm *TUBE PROFILE-30mm* AĞIRLIK / Weight 0,585 kg/mt	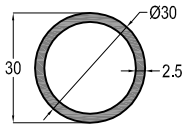
20-400121-11 KAPAK PROFİLİ *COVER PROFILE* AĞIRLIK / Weight 0,060 kg/mt	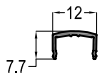	**01-000300-30** BORU PROFİL-30mm *TUBE PROFILE-30mm* AĞIRLIK / Weight 0,689 kg/mt	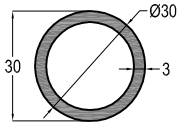
01-000190-10 BORU PROFİL-25mm *TUBE PROFILE-25mm* AĞIRLIK / Weight 0,153 kg/mt	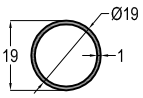	**01-300112-18** DİKME PROFİLİ-30mm *VERTICAL PROFILE-30mm* AĞIRLIK / Weight 0,553 kg/mt	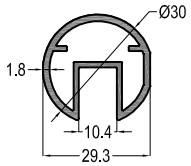
01-000190-12 BORU PROFİL-25mm *TUBE PROFILE-25mm* AĞIRLIK / Weight 0,182 kg/mt	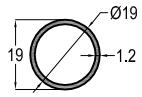	**20-300211-15** DİKME PROFİLİ-30mm *VERTICAL PROFILE-30mm* AĞIRLIK / Weight 0,415 kg/mt	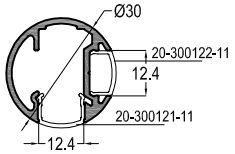
01-000250-15 BORU PROFİL-25mm *TUBE PROFILE-25mm* AĞIRLIK / Weight 0,300 kg/mt	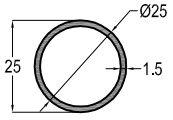	**20-281231-18** DİKME PROFİLİ-30mm *VERTICAL PROFILE-30mm* AĞIRLIK / Weight 0,600 kg/mt	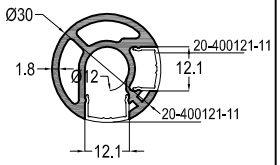
20-251111-15 DİKME PROFİLİ-25mm *VERTICAL PROFILE-25mm* AĞIRLIK / Weight 0,354 kg/mt	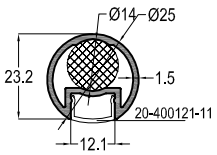	**20-301211-18** DİKME PROFİLİ-30mm *VERTICAL PROFILE-30mm* AĞIRLIK / Weight 0,621 kg/mt	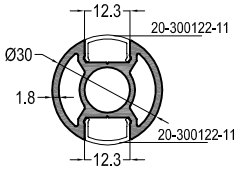
20-260110-15 DİKME PROFİLİ-26mm *VERTICAL PROFILE-26mm* AĞIRLIK / Weight 0,395 kg/mt	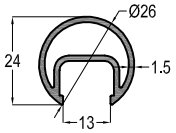	**01-000350-25** BORU PROFİL -35mm *TUBE PROFILE-35mm* AĞIRLIK / Weight 0,691 kg/mt	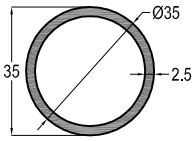
20-260114-15 DİKME PROFİLİ-26mm *VERTICAL PROFILE-26mm* AĞIRLIK / Weight 0,220 kg/mt	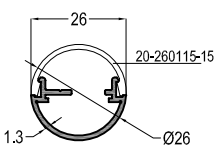		

Profil ağırlıklarımız teorik olup; teslim anındaki tartımız geçerlidir.

19-25-30-35 LIK DİKME AKSESUAR LİSTESİ - *ACCESSORIES LISTS FOR Ø19-Ø25-Ø30-Ø35 VERTICAL PROFILES*

AS06-190 19'LUK BORU BİLEZİK *Ø19mm TUBE RING*		**AS02-335** 35'LİK BORU FLANŞI *Ø35mm TUBE FLANGE*	
AS10-190 19'LUK BORU TAPASI *Ø19mm TUBE PLUG*		**AS05-351** (35x50) BORU HAREKETLİ MAFSAL *Ø35 TUBE CRESCENT CONNECTION FOR 50mm*	
AS03-330 30'LUK DIŞTAN VİDALI FLANŞ *Ø30mm TUBE FLANGE-EXTERNAL SCREWED*		**AS10-335** 35'LiK BORU TAPASI *Ø35mm TUBE PLUG*	
AS06-330 30'LUK BORU BİLEZİK *Ø30mm TUBE RING*		**AS12-335** 35'LiK BORU DEKORLU TAPA *Ø35mm TUBE DECORATIVE PLUG*	
AS10-330 30'LUK BORU TAPASI *Ø30mm TUBE PLUG*			
AS14-330 30'LUK AYARLI KÜRE DİRSEK *Ø30mm TUBE ADJUSTABLE SPHERE ELBOW*			
AS16-630 (16x30) BORU ARA BAĞLANTI *30mm INTERCONNECTION FOR Ø16mm TUBE*			
AS16-330 (30x30) BORU ARA BAĞLANTI *30mm INTERCONNECTION FOR Ø30mm TUBE*			
AS16-340 (30x40) BORU ARA BAĞLANTI *40mm INTERCONNECTION FOR Ø30mm TUBE*			
AS16-355 (35x50) BORU SABİT MAFSAL *5x0mm INTERCONNECTION FOR Ø35mm TUBE*			

40 LIK DİKME PROFİL LİSTESİ - *PROFILES LIST FOR Ø40 VERTICAL PROFILES*

20-400121-11 KAPAK PROFİLİ *COVER PROFILE* AĞIRLIK / Weight 0,060 kg/mt	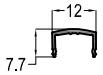	**20-401213-14** DİKME PROFİLİ-40mm *VERTICAL PROFILE-40mm* AĞIRLIK / Weight 0,792 kg/mt	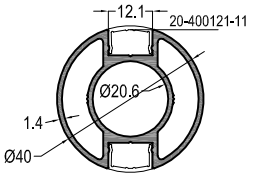
20-400124-12 KAPAK PROFİLİ *COVER PROFILE* AĞIRLIK / Weight 0,068 kg/mt	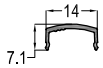	**20-401211-15** DİKME PROFİLİ-40mm *VERTICAL PROFILE-40mm* AĞIRLIK / Weight 0,904 kg/mt	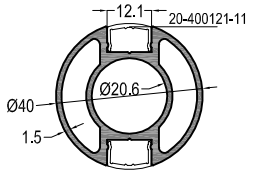
01-000400-25 BORU PROFİL-40mm *TUBE PROFILE-40mm* AĞIRLIK / Weight 0,904 kg/mt	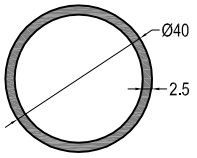	**20-401212-20** DİKME PROFİLİ-40mm *VERTICAL PROFILE-40mm* AĞIRLIK / Weight 1,050 kg/mt	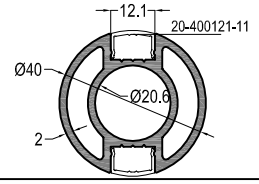
20-401014-15 DİKME PROFİLİ-40mm *VERTICAL PROFILE-40mm* AĞIRLIK / Weight 0,865 kg/mt	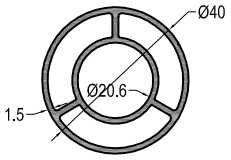	**20-401211-11** DİKME PROFİLİ-40mm *VERTICAL PROFILE-40mm* AĞIRLIK / Weight 0,583 kg/mt	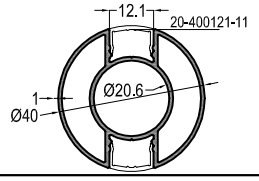
20-401216-15 DİKME PROFİLİ-40mm *VERTICAL PROFILE-40mm* AĞIRLIK / Weight 0,862 kg/mt	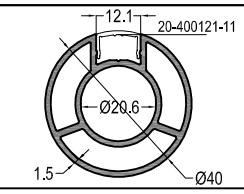	**20-402216-11** DİKME PROFİLİ-40mm *VERTICAL PROFILE-40mm* AĞIRLIK / Weight 0,556 kg/mt	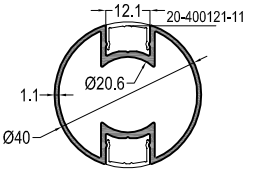
20-401216-12 DİKME PROFİLİ-40mm *VERTICAL PROFILE-40mm* AĞIRLIK / Weight 0,700 kg/mt	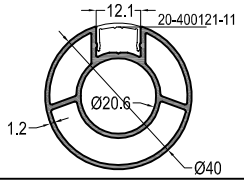	**20-402216-12** DİKME PROFİLİ-40mm *VERTICAL PROFILE-40mm* AĞIRLIK / Weight 0,576 kg/mt	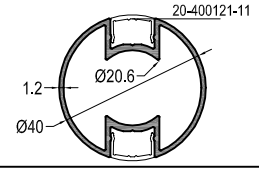
20-400117-20 DİKME PROFİLİ-40mm *VERTICAL PROFILE-40mm* AĞIRLIK / Weight 0,882 kg/mt	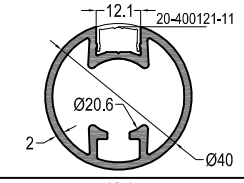	**20-400216-14** DİKME PROFİLİ-40mm *VERTICAL PROFILE-40mm* AĞIRLIK / Weight 0,692 kg/mt	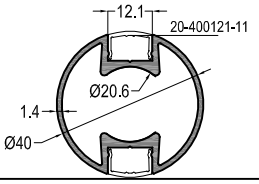
20-400111-15 DİKME PROFİLİ-40mm *VERTICAL PROFILE-40mm* AĞIRLIK / Weight 0,775 kg/mt	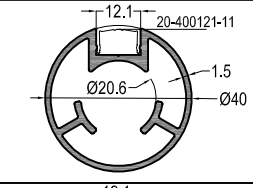	**20-400211-16** DİKME PROFİLİ-40mm *VERTICAL PROFILE-40mm* AĞIRLIK / Weight 0,718 kg/mt	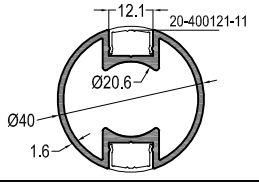
20-400116-12 DİKME PROFİLİ-40mm *VERTICAL PROFILE-40mm* AĞIRLIK / Weight 0,650 kg/mt	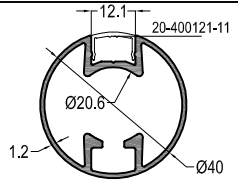	**20-401311-23** DİKME PROFİLİ-40mm *VERTICAL PROFILE-40mm* AĞIRLIK / Weight 1,141 kg/mt	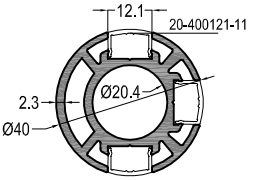
20-400214-20 DİKME PROFİLİ-40mm *VERTICAL PROFILE-40mm* AĞIRLIK / Weight 0,896 kg/mt	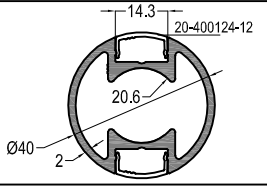	**20-401411-16** DİKME PROFİLİ-40mm *VERTICAL PROFILE-40mm* AĞIRLIK / Weight 1,071 kg/mt	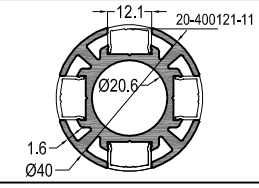

Profil ağırlıklarımız teorik olup; teslim anındaki tartımız geçerlidir.

40 LIK DİKME AKSESUAR LİSTESİ - *ACCESSORIES LIST FOR Ø40 VERTICAL PROFILES*

AS01-440 40'LIK BORU FLANŞI *Ø40mm TUBE FLANGE*		**AS05-451** (40x50) DİKME HAREKETLİ MAFSAL *50mm CRESCENT CONNECTION FOR Ø40mm*	
AS02-440 40'LIK BORU FLANŞI-TEK TIRNAK *Ø40mm TUBE FLANGE-SINGLE PIN*		**AS06-440** 40'LIK BİLEZİK *Ø40mm TUBE RING*	
AS02-441 40'LIK BORU FLANŞI-ÇİFT TIRNAK *Ø40mm TUBE FLANGE-DOUBLE PINS*		**AS06-441** 40'LIK BORU TAVAN BİLEZİK *Ø40mm TUBE CEILING RING*	
AS02-442 40'LIK BORU FLANŞI-TIRNAKSIZ *Ø40mm TUBE FLANGE-WITHOUT PIN*		**AS06-442** 40'LIK DİKME ÇİFT TIRNAK TAVAN BİLEZİK *Ø40mm TUBE CEILING RING*	
AS02-444 40'LIK DİKME FLANŞI - UZUN *Ø40mm TUBE FLANGE - LONG*		**AS07-440** 40'LIK BORUYA GÖRE CAM TUTUCU 12mm *Ø40mm TUBE GLASS HOLDER*	
AS02-445 40'LIK DEKORLU ARA FLANŞ *Ø40mm TUBE FLANGE-DECORATIVE*		**AS07-441** 40'LIK BORUYA GÖRE VİDALI CAM TUTUCU 12mm *Ø40mm TUBE SCREWED GLASS HOLDER*	
AS03-440 40'LIK DIŞTAN VİDALI FLANŞ - KISA *Ø40mm TUBE FLANGE-EXTERNAL SCREWED*		**AS07-442** 40'LIK BORUYA GÖRE FİTİLLİ CAM TUTUCU *Ø40mm TUBE ADJUSTABLE GLASS HOLDER*	
AS03-441 40'LIK DIŞTAN VİDALI FLANŞ - UZUN *Ø40mm TUBE FLANGE-EXTERNAL SCREWED*		**AS08-440** 40'LIK DİKMEYE GÖRE CAM TUTUCU 12mm *Ø40mm TUBE GLASS HOLDER*	
AS04-440 40'LIK DIŞTAN VİDALI FLANŞ KAPAĞI *Ø40mm TUBE FLANGE COVER-EXTERNAL SCREWED*		**AS08-441** 40'LIK DİKMEYE GÖRE VİDALI CAM TUTUCU 12mm *Ø40mm TUBE SCREWED GLASS HOLDER*	
AS05-450 (40x50) BORU HAREKETLİ MAFSAL *50mm CRESCENT CONNECTION FOR Ø40mm*		**AS08-442** 40'LIK DİKMEYE GÖRE FİTİLLİ CAM TUTUCU *Ø40mm TUBE ADJUSTABLE GLASS HOLDER*	

40 LIK DİKME AKSESUAR LİSTESİ - *ACCESSORIES LISTS FOR Ø40 VERTICAL PROFILES*

AS08-443 40'LIK DİKME ARASI CAM TUTUCU *Ø40mm TUBE GLASS HOLDER*		**AS16-441** (40x40) BORU ARA BAĞLANTI *40mm INTERCONNECTION FOR Ø40mm TUBE*	
AS08-444 40'LIK DİKME TEKLİ CAM TUTUCU *Ø40mm TUBE SINGLE GLASS HOLDER*		**AS16-450** (40x50) DİKME ARA BAĞLANTI *50mm INTERCONNECTION FOR Ø40mm TUBE*	
AS08-445 40'LIK DİKME ÇİFTLİ CAM TUTUCU *Ø40mm TUBE DOUBLE GLASS HOLDER*	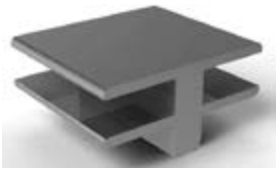	**AS16-452** (40x50) DİKME SABİT MAFSAL *50mm INTERCONNECTION FOR Ø40mm TUBE*	
AS10-440 40'LIK BORU TAPASI *Ø40 TUBE PLUG*		**AS17-330** 40'LIK DUVAR ARA BAĞLANTI *Ø40mm TUBE INTERCONNECTION FROM WALL*	
AS11-440 40'LIK DİKME TAPASI *Ø40 TUBE PLUG*		**AS17-331** DUVAR PULU *CAPS FOR WALL*	
AS12-441 40'LIK DİKME DEKORLU TAPA *Ø40 TUBE DECORATIVE PLUG*			
AS12-551 40'LIK DİKME DEKORLU TAPA *Ø50mm TUBE DECORATIVE PLUG*			
AS16-340 (30x40) BORU ARA BAĞLANTI *40mm INTERCONNECTION FOR Ø30mm TUBE*			
AS16-350 (40x50) BORU ARA BAĞLANTI *50mm INTERCONNECTION FOR Ø40mm TUBE*			
AS16-440 (40x40) DİKME ARA BAĞLANTI *40mm INTERCONNECTION FOR Ø40mm TUBE*			

50 ve 60 LIK DİKME PROFİL LİSTESİ - *PROFILES LIST FOR Ø50-Ø60 VERTICAL PROFILES*

20-500021-10 KAPAK PROFİLİ *COVER PROFILE* AĞIRLIK / Weight 0,140 kg/mt	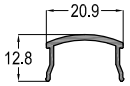	**20-210021-15** KAPAK PROFİLİ *COVER PROFILE* AĞIRLIK / Weight 0,115 kg/mt	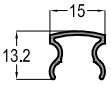
01-000500-15 BORU PROFİL-50mm *TUBE PROFILE-50mm* AĞIRLIK / Weight 0,619 kg/mt	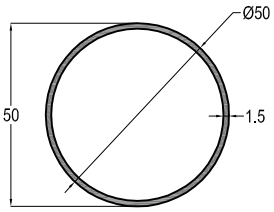	**20-500051-17** ÜST PROFİL-50mm *TOP RAIL PROFILE-50mm* AĞIRLIK / Weight 1,163 kg/mt	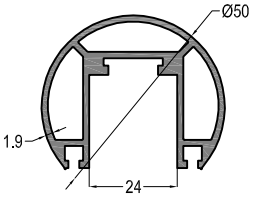
01-000500-20 BORU PROFİL-50mm *TUBE PROFILE-50mm* AĞIRLIK / Weight 0,817 kg/mt	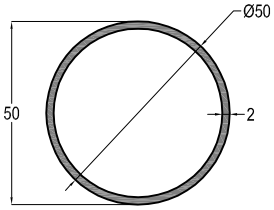	**20-501121-20** DİKME PROFİLİ-50mm *VERTICAL PROFILE-50mm* AĞIRLIK / Weight 1,060 kg/mt	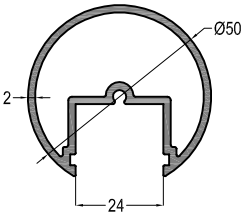
01-000500-25 BORU PROFİL -50mm *TUBE PROFILE-50mm* AĞIRLIK / Weight 1,011 kg/mt	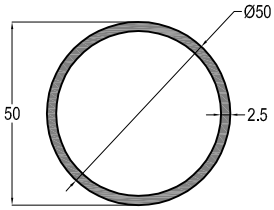	**01-000600-13** BORU PROFİL-60mm *TUBE PROFILE-60mm* AĞIRLIK / Weight 0,648 kg/mt	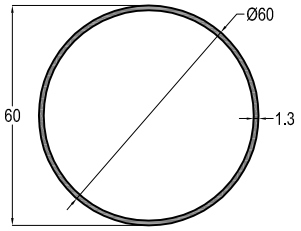
20-501113-20 DİKME PROFİLİ-50mm *VERTICAL PROFILE-50mm* AĞIRLIK / Weight 1,366 kg/mt	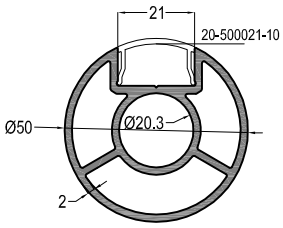	**01-000600-15** BORU PROFİL-60mm *TUBE PROFILE-60mm* AĞIRLIK / Weight 0,745 kg/mt	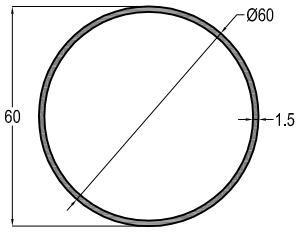
20-501311-25 DİKME PROFİLİ-50mm *VERTICAL PROFILE-50mm* AĞIRLIK / Weight 1,652 kg/mt	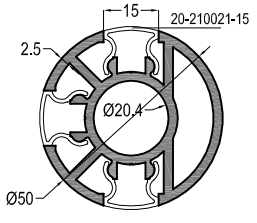	**01-000600-25** BORU PROFİL-60mm *TUBE PROFILE-60mm* AĞIRLIK / Weight 1,220 kg/mt	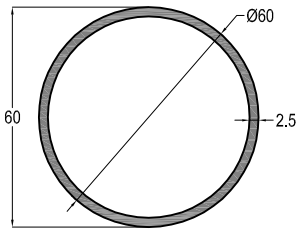
20-500132-25 DİKME PROFİLİ-50mm *VERTICAL PROFILE-50mm* AĞIRLIK / Weight 1,282 kg/mt	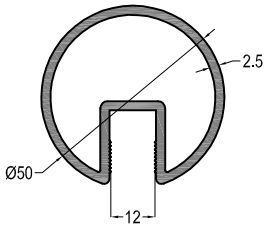	**01-100660-30** BORU PROFİL-66mm *TUBE PROFILE-66mm* AĞIRLIK / Weight 1,380 kg/mt	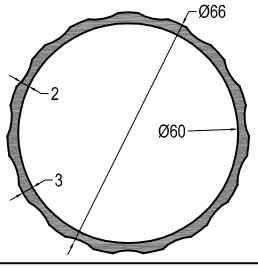

Profil ağırlıklarımız teorik olup; teslim anındaki tartımız geçerlidir.

50 ve 60 LIK DİKME AKSESUAR LİSTESİ - *ACCESSORIES LIST FOR Ø50-Ø60 VERTICAL PROFILES*

AS01-550 50'LİK BORU FLANŞI *Ø50mm TUBE FLANGE*		**AS05-550** (50x50) BORU HAREKETLİ MAFSAL *50mm CRESCENT CONNECTION FOR Ø50mm*	
AS01-551 50'LIK BORU FLANŞI - UZUN *Ø50mm TUBE FLANGE - LONG*		**AS06-550** 50'LİK BİLEZİK *Ø50mm TUBE RING*	
AS03-550 50'LİK DIŞTAN VİDALI FLANŞ *Ø50mm TUBE FLANGE-EXTERNAL SCREWED*		**AS06-551** 50'LİK BİLEZİK - UZUN *Ø50mm TUBE RING - LONG*	
AS03-551 50'LİK DIŞTAN VİDALI FLANŞ - UZUN *Ø50mm TUBE FLANGE-EXTERNAL SCREWED*		**AS06-552** 50'LİK BORU TAVAN BİLEZİK *Ø50mm TUBE CEILING RING*	
AS04-550 50'LİK DIŞTAN VİDALI FLANŞ KAPAĞI *Ø50mm TUBE FLANGE COVER-EXTERNAL SCREWED*		**AS10-550** 50'LİK BORU TAPASI *Ø50mm TUBE PLUG*	
AS05-502 50'LİK L BAĞLANTI - 135° *Ø50mm TUBE ANGLED L CONNECTION*		**AS12-550** 50'LİK BORU DEKORLU TAPA *Ø50mm TUBE DECORATIVE PLUG*	
AS05-503 50'LİK L BAĞLANTI - 90° *Ø50mm TUBE L CONNECTION*		**AS12-552** 50'LİK BORU KRİSTAL DEKORLU TAPA *Ø50mm TUBE DECORATIVE CRYSTAL PLUG*	
AS05-351 (35x50) BORU HAREKETLİ BAĞLANTI *50mm CRESCENT CONNECTION FOR Ø35mm*		**AS13-554** 50'LİK 1/4 BİLEZİKLİ BOŞ DİRSEK *Ø50mm TUBE 1/4 EMPTY RING*	
AS05-450 (40x50) BORU HAREKETLİ MAFSAL *50mm CRESCENT CONNECTION FOR Ø40mm*		**AS13-555** 50'LİK 1/8 BİLEZİKLİ BOŞ DİRSEK *Ø50mm TUBE 1/8 EMPTY RING*	
AS05-451 (40x50) DİKME HAREKETLİ MAFSAL *50mm CRESCENT CONNECTION FOR Ø40mm*		**AS14-551** 50'LİK BİLEZİKLİ KÜRE DİRSEK-DOLU *Ø50mm TUBE SPHERE ELBOW WITH RING*	

50 ve 60 LIK DİKME AKSESUAR LİSTESİ - *ACCESSORIES LIST FOR Ø50-Ø60 VERTICAL PROFILES*

AS14-550 50'LİK BİLEZİKLİ KÜRE DİRSEK-BOŞ *Ø50mm TUBE SPHERE ELBOW WITH RING*		**AS12-661** 60'LIK BORU DEKORLU KRİSTAL TAPA *Ø60mm TUBE DECORATIVE CRYSTAL PLUG*	
AS14-552 50'LİK FRANSIZ BALKON KÜRE *Ø50mm TUBE SPHERE FOR FRENCH BALCONY*		**AS16-350** (40x50) BORU ARA BAĞLANTI *50mm INTERCONNECTION FOR Ø40mm TUBE*	
AS14-553 50'LİK SABİT MAFSALLI KÜRE DİRSEK *Ø50mm TUBE SPHERE ELBOW*		**AS16-355** (35x50) BORU ARA BAĞLANTI *50mm INTERCONNECTION FOR Ø35mm TUBE*	
AS17-550 50'LİK DEKORLU TAPA BAĞLANTISI *Ø50mm TUBE DECORATIVE PLUG CONNECTION*		**AS16-450** (40x50) DİKME ARA BAĞLANTI *50mm INTERCONNECTION FOR Ø40mm TUBE*	
AS17-551 50'LİK BORU DUVAR DİBİ BAĞLANTI *Ø50mm TUBE WALL CONNECTION*		**AS16-550** (50x50) BORU ARA BAĞLANTI *50mm INTERCONNECTION FOR Ø50mm TUBE*	
AS01-660 60'LIK BORU FLANŞI *Ø60mm TUBE FLANGE*			
AS03-660 60'LIK DIŞTAN VİDALI FLANŞ *Ø60mm TUBE FLANGE-EXTERNAL SCREWED*			
AS06-660 60'LIK BORU BİLEZİK *Ø60mm TUBE RING*			
AS10-660 60'LIK BORU TAPASI *Ø60mm TUBE PLUG*			
AS12-660 60'LIK BORU TAPA *Ø60mm TUBE DECORATIVE PLUG*			

GENEL KÜPEŞTE AKSESUAR VE ANKRAJ LİSTESİ - *ACCESSORIES LISTS FOR GENERAL & ANCHORS*

AS09-400 CAM TAKOZU *GLASS STOPER*		**AS18-440** 40'LIK DİKME ANKRAJ DEMİRİ DOLU 140mm *Ø40mm TUBE ANCHOR - 140mm*	
AS09-400P CAM TAKOZU - PLASTİK *GLASS STOPER*		**AS18-441** 40'LIK DİKME ANKRAJ DEMİRİ DOLU 210mm *Ø40mm TUBE ANCHOR - 210mm*	
AS17-441 40'LIK DİKME YAN BAĞLANTI-KUMBARA *SPECIAL INTERCONNECTION*		**AS18-442** 40'LIK DİKME ANKRAJ DEMİRİ - 240mm *Ø40mm TUBE ANCHOR - 240mm*	
AS17-230 PERDE ASKISI TEKLİ *SINGLE BLIND HANGER*		**AS18-443** 40'LIK DİKME ANKRAJ DEMİRİ - 480mm *Ø40mm TUBE ANCHOR - 480mm*	
AS17-225 PERDE ASKISI ÇİFTLİ *DOUBLE BLIND HANGER*		**AS18-444** 40'LIK DİKME VİDALI ANKRAJ - 210mm *Ø40mm TUBE SCREWED ANCHOR - 210mm*	
AS19-150 KÜPEŞTE KAPI MENTEŞESİ *DOOR HINGE*		**AS18-445** 40'LIK DİKME YANDAN ANKRAJ DEMİRİ *Ø40mm TUBE ANCHOR FROM SIDE*	
AS19-200 KÜPEŞTE KAPI SÜRGÜSÜ *DOOR BOLT*			

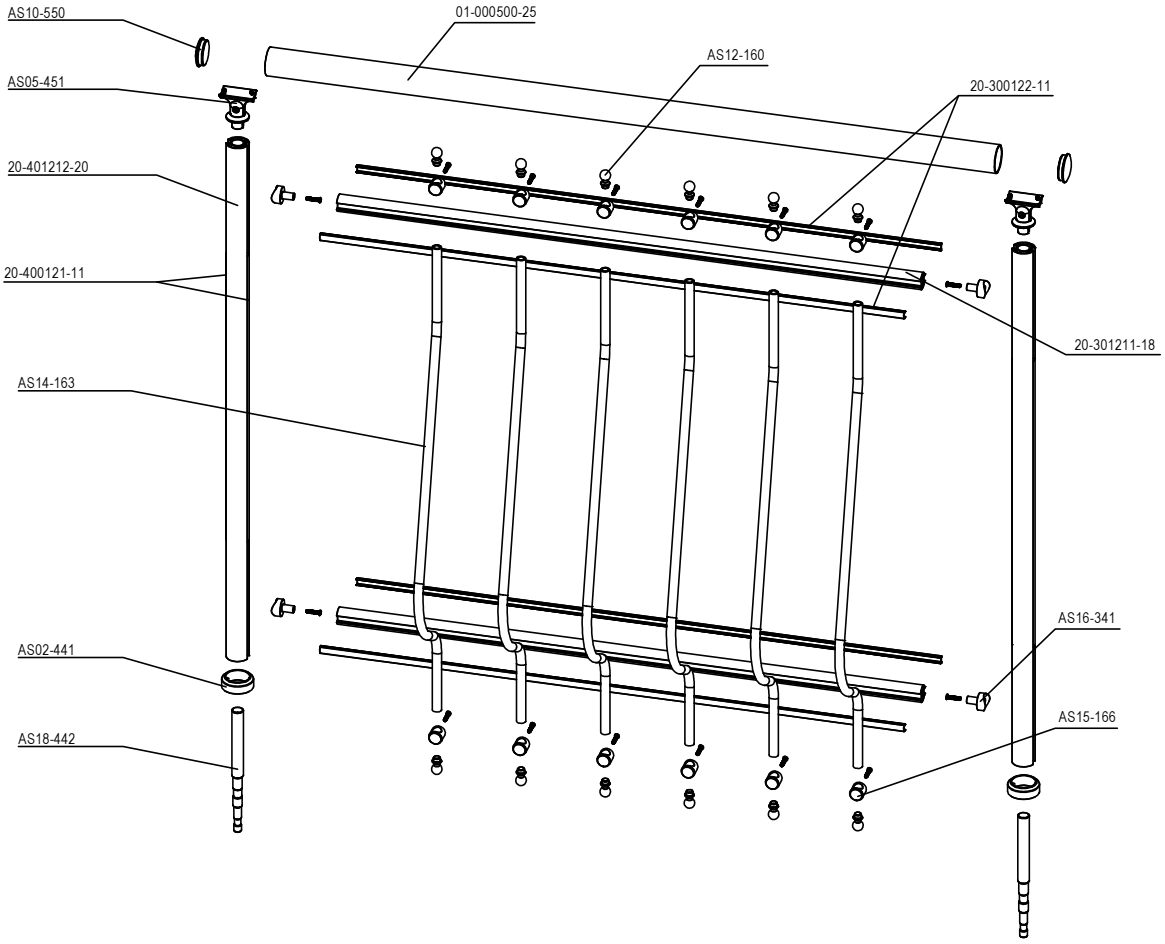
AS10-550
01-000500-25
AS12-160
AS05-451
20-300122-11
20-401212-20
20-400121-11
20-301211-18
AS14-163
AS16-341
AS02-441
AS15-166
AS18-442

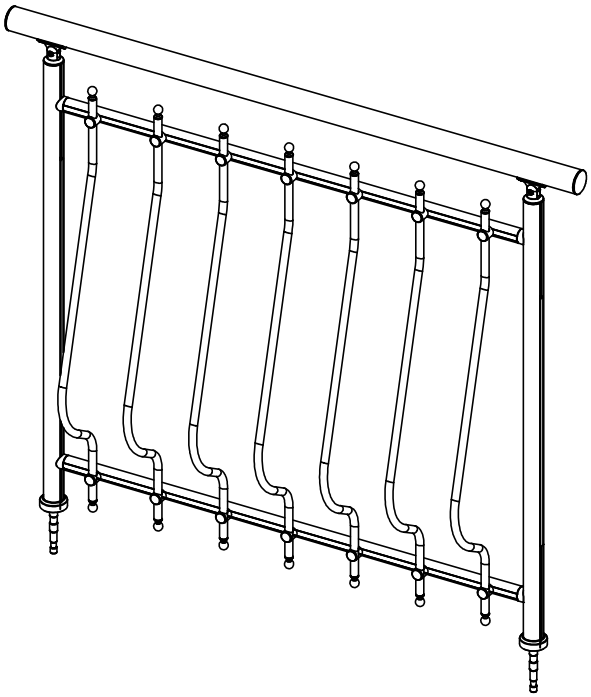

KARE KÜPEŞTE PROFİLLERİ
SQUARE RAILING PROFILES

PROFİL LİSTESİ - *PROFILE LISTS*

20-3202

KÜPEŞTE ÜST PROFİLİ *UPPER RAILING PROFILE*	AĞIRLIK / Weight
	0,780 kg/mt

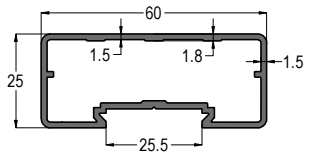

20-3203

KÜPEŞTE ÜST PROFİLİ *UPPER RAILING PROFILE*	AĞIRLIK / Weight
	0,850 kg/mt

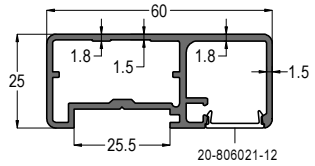

20-601032-25

KÜPEŞTE ÜST PROFİLİ *UPPER RAILING PROFILE*	AĞIRLIK / Weight
	1,060 kg/mt

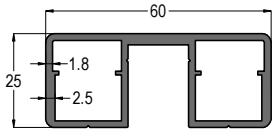

20-3204

KÜPEŞTE ÜST PROFİLİ *UPPER RAILING PROFILE*	AĞIRLIK / Weight
	1,310 kg/mt

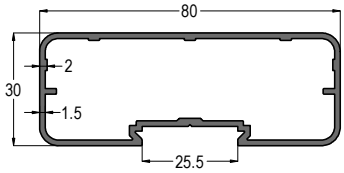

20-3201

KÜPEŞTE ÜST PROFİLİ *UPPER RAILING PROFILE*	AĞIRLIK / Weight
	1,110 kg/mt

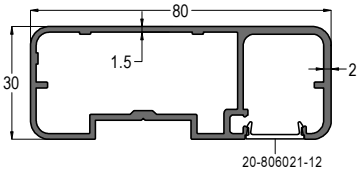

20-800021-18

KÜPEŞTE ÜST PROFİLİ *UPPER RAILING PROFILE*	AĞIRLIK / Weight
	1,230 kg/mt

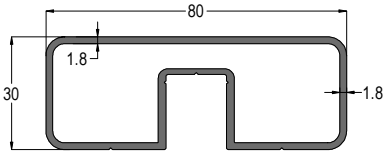

20-756001-16

DİKME PROFİLİ *VERTICAL PROFILE*	AĞIRLIK / Weight
	1,370 kg/mt

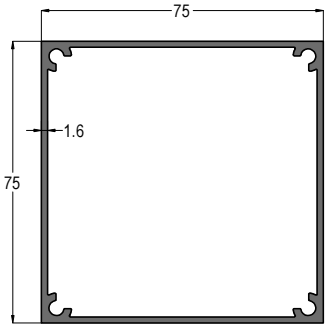

20-3101

DİKME PROFİLİ *VERTICAL PROFILE*	AĞIRLIK / Weight
	1,140 kg/mt

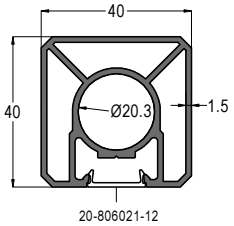

20-3102

DİKME PROFİLİ *VERTICAL PROFILE*	AĞIRLIK / Weight
	1,130 kg/mt

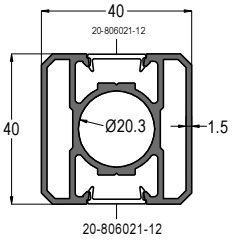

20-3103

DİKME PROFİLİ *VERTICAL PROFILE*	AĞIRLIK / Weight
	1,150 kg/mt

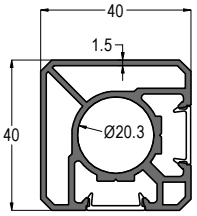

20-3104

DİKME PROFİLİ *VERTICAL PROFILE*	AĞIRLIK / Weight
	0,900 kg/mt

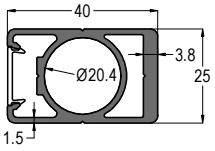

20-501112-15

DİKME PROFİLİ *VERTICAL PROFILE*	AĞIRLIK / Weight
	0,990 kg/mt

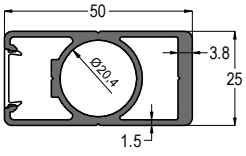

Profil ağırlıklarımız teorik olup; teslim anındaki tartımız geçerlidir.

PROFİL LİSTESİ - *PROFILE LISTS*

20-3405 PANEL PROFİLİ *PANEL PROFILE*	AĞIRLIK / Weight 0,470 kg/mt	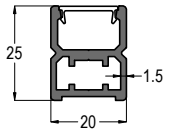		
20-3404 PANEL PROFİLİ *PANEL PROFILE*	AĞIRLIK / Weight 0,850 kg/mt	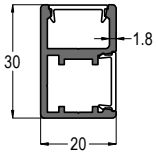		
20-2401 PANEL PROFİLİ *PANEL PROFILE*	AĞIRLIK / Weight 0,724 kg/mt	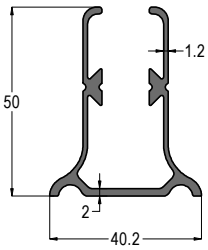		
20-3401 YATAY VE DÜŞEY EMNİYET PROFİLİ *HORIZANTAL & VERTICAL INFILL PROFILE*	AĞIRLIK / Weight 0,215 kg/mt	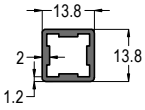		
20-3402 YATAY VE DÜŞEY EMNİYET PROFİLİ *HORIZANTAL & VERTICAL INFILL PROFILE*	AĞIRLIK / Weight 0,220 kg/mt	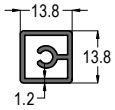		
20-3403 YATAY VE DÜŞEY EMNİYET PROFİLİ *HORIZANTAL & VERTICAL INFILL PROFILE*	AĞIRLIK / Weight 0,300 kg/mt	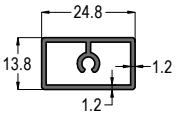		
20-806021-12 KAPAK PROFİLİ *COVER PROFILE*	AĞIRLIK / Weight 0,063 kg/mt	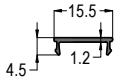		
20-3501 KAPAK PROFİLİ *COVER PROFILE*	AĞIRLIK / Weight 0,220 kg/mt	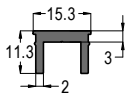		

Profil ağırlıklarımız teorik olup; teslim anındaki tartımız geçerlidir.

AKSESUAR LİSTESİ - *ACCESSORIES LIST*

AS-EM 111
MAFSAL
BRACKET

20-3202
20-3204

AS-EM 112
MAFSAL
BRACKET

20-3202
20-3204

AS-EM 211
MAFSAL
BRACKET

20-3101
20-3102
20-3103

20-3201
20-3202
20-3203
20-3204

AS-EM 212
MAFSAL
BRACKET

20-3101
20-3102
20-3103

20-3202
20-3204

AS-EM 213
MAFSAL
BRACKET

20-3101
20-3102
20-3103

20-3202
20-3204

AS-EM 214
MAFSAL
BRACKET

20-3101
20-3102
20-3103

20-3202
20-3203

AS-EM 214A
MAFSAL
BRACKET

20-3101
20-3102
20-3103

20-3202

AS-EM 215
MAFSAL
BRACKET

20-3101
20-3102
20-3103

20-3201
20-3204

AS-EM 215A
MAFSAL
BRACKET

20-3101
20-3102
20-3103

20-3201
20-3204

AS-EM 221
MAFSAL
BRACKET

20-3104

20-3201
20-3202
20-3203
20-3204

AS-EM 221
MAFSAL
BRACKET

20-3104

20-3202
20-3204

AS-EM 231
MAFSAL
BRACKET

20-3104

20-3201
20-3202
20-3203
20-3204

AS-EM 232
MAFSAL
BRACKET

20-501112-15

20-3202
20-3204

AS-EM 233
MAFSAL
BRACKET

20-501112-15

20-3202
20-3204

AKSESUAR LİSTESİ - *ACCESSORIES LIST*

AS-ET 111 TAPA *PLUG*	20-3202 20-3203	**AS-EC 411A** CAM TUTUCU *GLASS HOLDER*	20-3101 20-3102 20-3103
AS-ET 112 TAPA *PLUG*	20-601032-25	**AS-EC 411B** CAM TUTUCU *GLASS HOLDER*	20-3101 20-3102 20-3103
AS-ET 121 TAPA *PLUG*	20-3201 20-3204 20-800021-18	**AS-EC 412** CAM TUTUCU *GLASS HOLDER*	20-3101 20-3102 20-3103 20-3104 20-501112-15
AS-ET 201 TAPA *PLUG*	20-756001-16	**AS-EC 413** CAM TUTUCU *GLASS HOLDER*	20-3101 20-3102 20-3103 20-3104 20-501112-15
AS-ET 211 TAPA *PLUG*	20-3101 20-3102 20-3103		
AS-ET 221 TAPA *PLUG*	20-3104		
AS-ET 231 TAPA *PLUG*	20-501112-15		
AS-ET 311 TAPA *PLUG*	20-3405		
AS-ET 321 TAPA *PLUG*	20-3404		
AS-ET 411 TAPA *PLUG*	20-3401		

AKSESUAR LİSTESİ - *ACCESSORIES LIST*

AS-EY 211 YAN BAĞLANTI PAPUCU *SIDE INSTALLATION BRACKETS*	20-3101 20-3102 20-3103 	**AS-EY 312** YAN BAĞLANTI PAPUCU *SIDE INSTALLATION BRACKETS*	20-3101 20-3102 20-3103 20-3104 20-501112-15 20-3405
AS-EY 211A YAN BAĞLANTI PAPUCU *SIDE INSTALLATION BRACKETS*	20-3101 20-3102 20-3103 	**AS-EY 411** YAN BAĞLANTI PAPUCU *SIDE INSTALLATION BRACKETS*	20-3101 20-3102 20-3103 20-3104 20-501112-15 20-3401
AS-EY 211B YAN BAĞLANTI PAPUCU *SIDE INSTALLATION BRACKETS*	20-3101 20-3102 20-3103 		
AS-EY 221 YAN BAĞLANTI PAPUCU *SIDE INSTALLATION BRACKETS*	20-3104 		
AS-EY 221A YAN BAĞLANTI PAPUCU *SIDE INSTALLATION BRACKETS*	20-3104 		
AS-EY 221B YAN BAĞLANTI PAPUCU *SIDE INSTALLATION BRACKETS*	20-3104 		
AS-EY 231 YAN BAĞLANTI PAPUCU *SIDE INSTALLATION BRACKETS*	20-501112-15 		
AS-EY 231A YAN BAĞLANTI PAPUCU *SIDE INSTALLATION BRACKETS*	20-501112-15 		
AS-EY 231B YAN BAĞLANTI PAPUCU *SIDE INSTALLATION BRACKETS*	20-501112-15 		
AS-EY 311 YAN BAĞLANTI PAPUCU *SIDE INSTALLATION BRACKETS*	20-3101 20-3102 20-3103 20-3104 20-501112-15 20-3405 		

AKSESUAR LİSTESİ - *ACCESSORIES LIST*

AS-EF 111 FLANŞ *FLANGE*	 20-3202 20-3203 20-601032-25	**AS-EF 222** FLANŞ *FLANGE*	 20-3104
AS-EF 112 FLANŞ *FLANGE*	 20-3202 0-40°	**AS-EF 231** FLANŞ *FLANGE*	 20-501112-15
AS-EF 113 FLANŞ *FLANGE*	 20-601032-25	**AS-EF 232** FLANŞ *FLANGE*	 20-501112-15
AS-EF 121 FLANŞ *FLANGE*	 20-3201 20-3204 20-800021-18		
AS-EF 122 FLANŞ *FLANGE*	 20-3204 0-40°		
AS-EF 123 FLANŞ *FLANGE*	 20-800021-18		
AS-EF 201 FLANŞ *FLANGE*	 20-756001-16		
AS-EF 211 FLANŞ *FLANGE*	 20-3101 20-3102 20-3103		
AS-EF 212 FLANŞ *FLANGE*	 20-3101 20-3102 20-3103		
AS-EF 221 FLANŞ *FLANGE*	 20-3104		

AKSESUAR LİSTESİ - *ACCESSORIES LIST*

AS-ES 111 DİRSEK *ELBOW*	 20-3202 20-3203 90°	**AS-ES 113B** DİRSEK *ELBOW*	 20-3202 0-90 ° + 0-40°
AS-ES 111A DİRSEK *ELBOW*	 20-601032-25 90°	**AS-ES 113C** DİRSEK *ELBOW*	 20-3202 0-40° + 0-90 ° + 0-40°
AS-ES 111B DİRSEK *ELBOW*	 20-3203 90°	**AS-ES 121** DİRSEK *ELBOW*	 20-3201 20-3204 90°
AS-ES 111C DİRSEK *ELBOW*	 20-3203 90°	**AS-ES 121A** DİRSEK *ELBOW*	 20-800021-18 90°
AS-ES 112 DİRSEK *ELBOW*	 20-3202 20-3203 45°	**AS-ES 121B** DİRSEK *ELBOW*	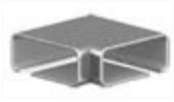 20-3201 90°
AS-ES 112A DİRSEK *ELBOW*	 20-601032-25 45°	**AS-ES 121C** DİRSEK *ELBOW*	 20-3201 90°
AS-ES 112B DİRSEK *ELBOW*	 20-3203 45°	**AS-ES 122** DİRSEK *ELBOW*	 20-3201 20-3204 45°
AS-ES 112C DİRSEK *ELBOW*	 20-3203 45°	**AS-ES 122A** DİRSEK *ELBOW*	 20-800021-18 45°
AS-ES 113 DİRSEK *ELBOW*	 20-3202 0-90°	**AS-ES 122B** DİRSEK *ELBOW*	 20-3201 45°
AS-ES 113A DİRSEK *ELBOW*	 20-3202 0-40°	**AS-ES 122C** DİRSEK *ELBOW*	 20-3201 45°

AKSESUAR LİSTESİ - *ACCESSORIES LIST*

AS-ES 123 DİRSEK *ELBOW*	 20-3201 20-3204 0-90°	**AS-ES 413** DİRSEK *ELBOW*	 20-3401 0-90°
AS-ES 123A DİRSEK *ELBOW*	 20-3204 0-40°	**AS-ES 413A** DİRSEK *ELBOW*	 20-3401 90° + 0-90°
AS-ES 123BL DİRSEK *ELBOW*	 20-3204 90° + 0-40°		
AS-ES 123BR DİRSEK *ELBOW*	 20-3204 0-40° + 90°		
AS-ES 123C DİRSEK *ELBOW*	 20-3204 0-40° + 90 ° + 0-40°		
AS-ES 311 DİRSEK *ELBOW*	 20-3405 0-90°		
AS-ES 311 DİRSEK *ELBOW*	 20-3404 0-90°		
AS-ES 411 DİRSEK *ELBOW*	 20-3401 90°		
AS-ES 412 DİRSEK *ELBOW*	 20-3401 45°		
AS-ES 412A DİRSEK *ELBOW*	 20-3401 30°		

AKSESUAR LİSTESİ - *ACCESSORIES LIST*

AS-EB 111 BİLEZİK *RING*	 20-3202 20-3203	**AS-EB 411** BİLEZİK *RING*	 20-3401
AS-EB 111A BİLEZİK *RING*	 20-601032-25	**AS-EB 412** BAĞLANTI *JOINTER*	 20-3401
AS-EB 111B BİLEZİK *RING*	 20-3203		
AS-EB 112 BAĞLANTI *JOINTER*	 20-3202		
AS-EB 113 BAĞLANTI *JOINTER*	 20-3201 20-3202 20-3203 20-3204		
AS-EB 121 BİLEZİK *RING*	 20-3201 20-3204		
AS-EB 121A BİLEZİK *RING*	 20-800021-18		
AS-EB 121B BİLEZİK *RING*	 20-3201		
AS-EB 312 BAĞLANTI *JOINTER*	 20-3405		
AS-EB 322 BAĞLANTI *JOINTER*	 20-3404		

AKSESUAR LİSTESİ - *ACCESSORIES LIST*

AS-EV 301
FİTİL
GASKET

AS-EV 302
FİTİL
GASKET

AS-EV 303
FİTİL
GASKET

AS-EV 304
FİTİL
GASKET

YHB VİDALAR
YHB 4,2x19
YHB 4,2 x 38
YHB 4,2 x 45

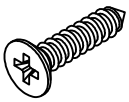

YSB VİDALAR
YSB 4,2 x 19
YSB 4,2 x 25
YSB 4,2 x 38
YSB 4,2 x 45

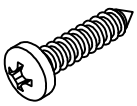

AS-EV 501
BULDEKS VİDA -7,5 x100
BULDEX SCREWS

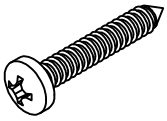

AS-EV 401
PASLANMAZ İMBUS CİVATA - M6 x 40
HEXAGONAL SOCKET SCREWS

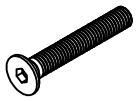

İMBUS CİVATALAR
AS-EV 411 : M6 x60
AS-EV 412 : M6 x 45
AS-EV 413 : M6 x 50

SAPLAMALAR
AS-EA 101 : M8 x 140
AS-EA 102 : M8 x 1000
AS-EA 103 : M10 x1250
AS-EA 104 : M10 x 150

SOMUNLAR
AS-EA 201 : M8
AS-EA 202 : M10

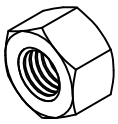

AS-EA 206
KÖR SOMUN
BLIND NUT

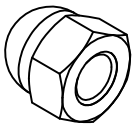

ANKRAJLAR
AS-EA 301 : Ø20 x 350mm
*AS-EA 301X : Ø20 x 350mm
AS-EA 301A : Ø20 x 230mm
AS-EA 301B : Ø20 x 200mm
AS-EA 301D : Ø20 40mm
**AS-EA 301E : Ø20 x 220mm

*Üst kısım M8 dişli / *with M8 thread on top*
**Borudan üretilmiştir / *produced from pipe*

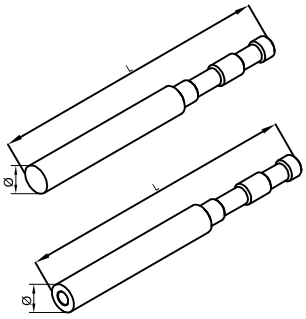

AS-EPO 001
EPOKSİ YAPIŞTIRICI
EPOXY GLUE

AS-EPG
EPOKSİ TABANCASI
GUN FOR EPOXY GLUE

AS-MSA-02
DOĞAL TAŞ YAPIŞTIRICI
GLUE FOR STONE

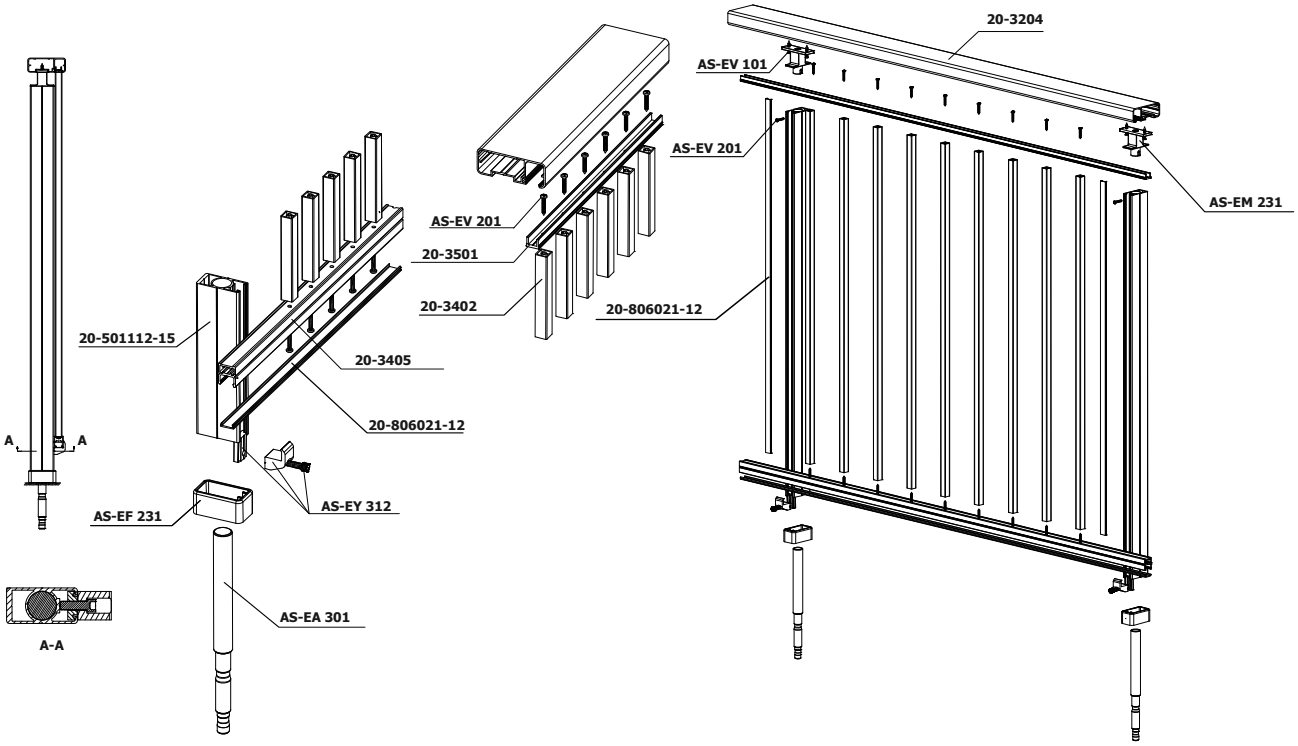
20-3204
AS-EV 101
AS-EV 201
AS-EM 231
AS-EV 201
20-3501
20-3402
20-806021-12
20-501112-15
20-3405
20-806021-12
A
A
AS-EF 231
AS-EY 312
AS-EA 301
A-A

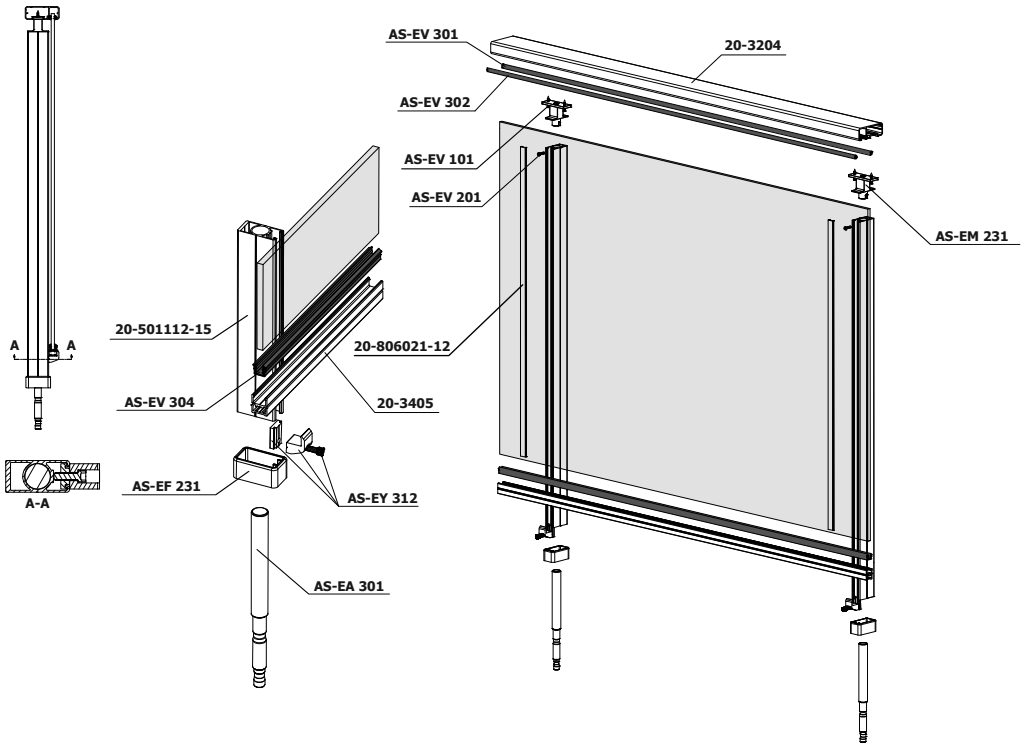
AS-EV 301
20-3204
AS-EV 302
AS-EV 101
AS-EV 201
AS-EM 231
20-501112-15
20-806021-12
A
A
AS-EV 304
20-3405
AS-EF 231
AS-EY 312
AS-EA 301
A-A

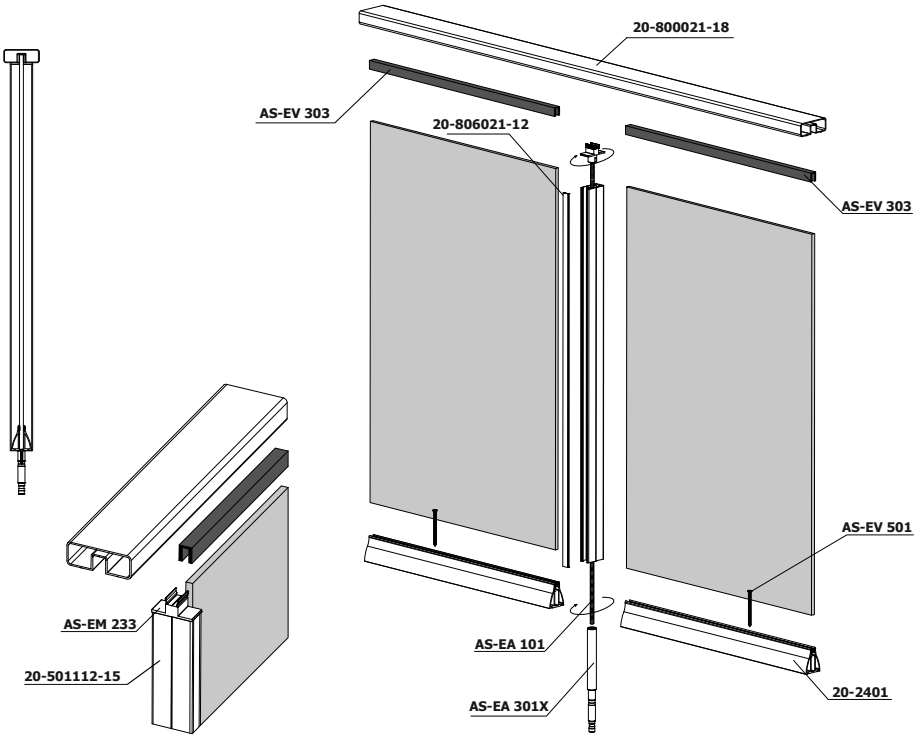
20-800021-18
AS-EV 303
20-806021-12
AS-EV 303
AS-EV 501
AS-EM 233
20-501112-15
AS-EA 101
AS-EA 301X
20-2401

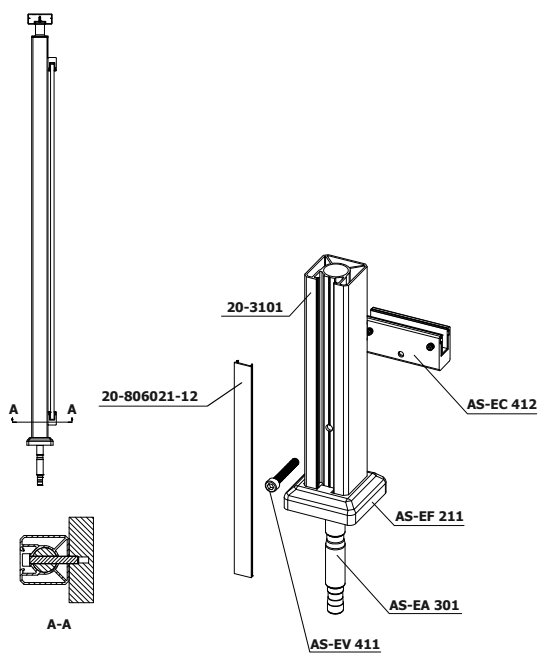
A
A
A-A
20-3101
20-806021-12
AS-EC 412
AS-EF 211
AS-EA 301
AS-EV 411

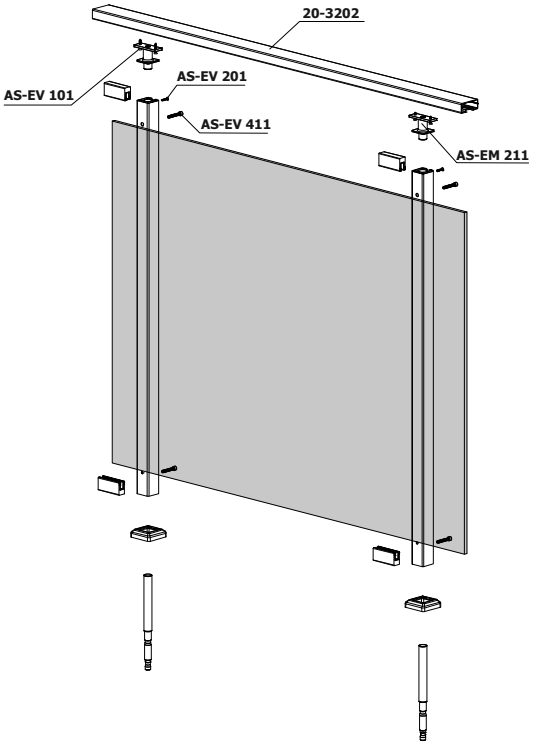
20-3202
AS-EV 101
AS-EV 201
AS-EV 411
AS-EM 211

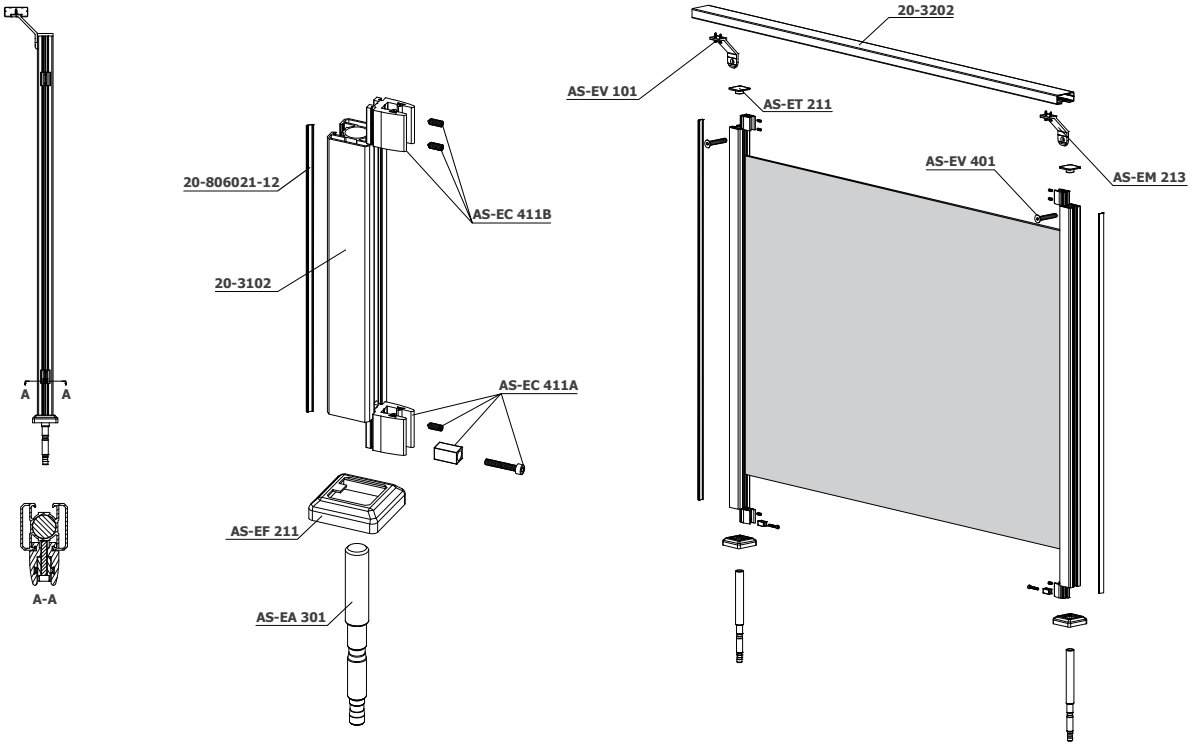
A
A
A-A
20-806021-12
AS-EC 411B
20-3102
AS-EC 411A
AS-EF 211
AS-EA 301
20-3202
AS-EV 101
AS-ET 211
AS-EV 401
AS-EM 213

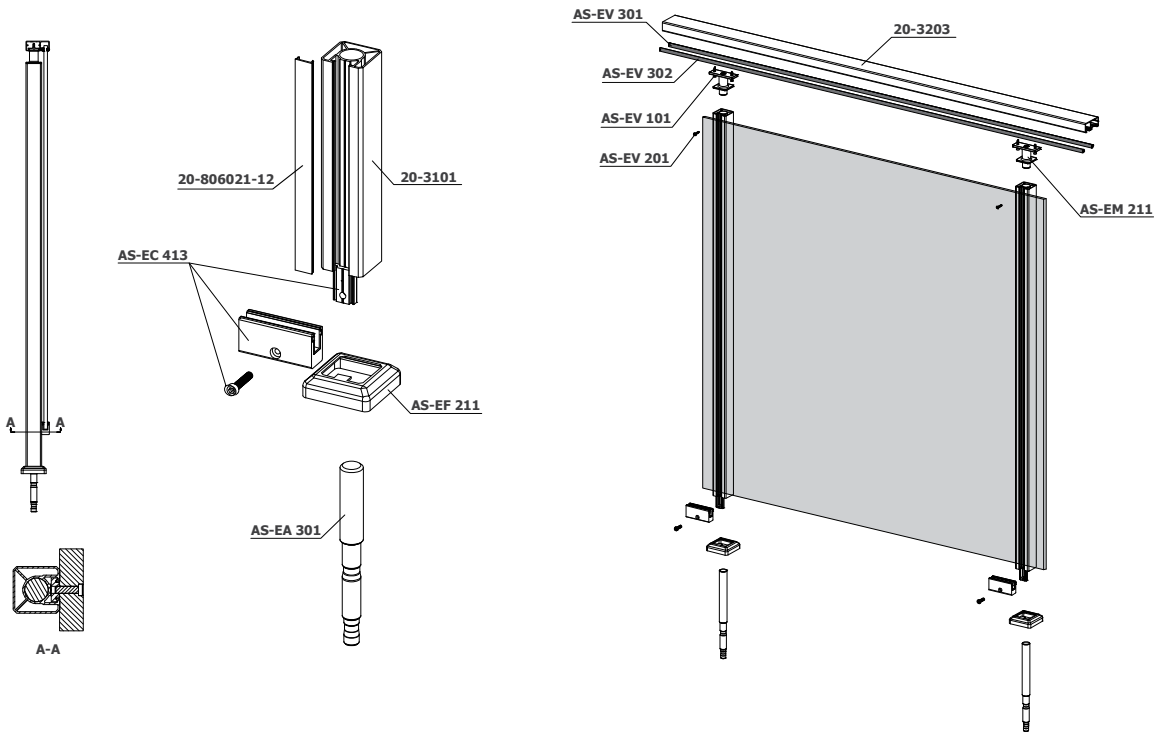
A
A
A-A
20-806021-12
20-3101
AS-EC 413
AS-EF 211
AS-EA 301
AS-EV 301
20-3203
AS-EV 302
AS-EV 101
AS-EV 201
AS-EM 211

CAM KÜPEŞTE PROFİLLERİ
GLASS RAILING PROFILES

PROFİL LİSTESİ - *PROFILE LISTS*

20-730141-32

CAM TUTUCU PROFİL *GLASS HOLDER PROFILE*	AĞIRLIK / Weight
	1,917 kg/mt

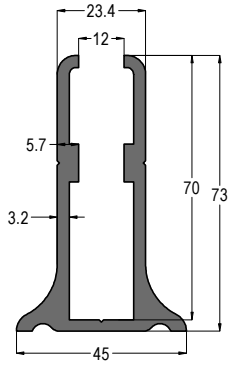

20-100141-32

CAM TUTUCU PROFİL *GLASS HOLDER PROFILE*	AĞIRLIK / Weight
	2,518 kg/mt

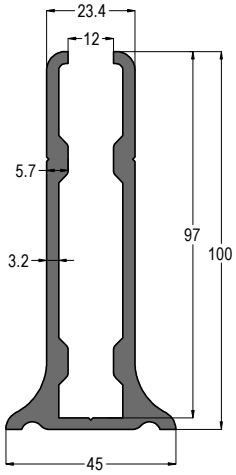

20-730042-20

CAM TUTUCU PROFİL *GLASS HOLDER PROFILE*	AĞIRLIK / Weight
	1,285 kg/mt

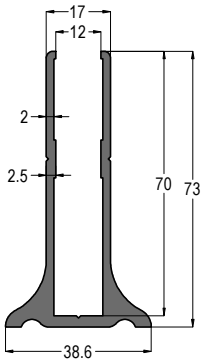

20-120171-38

CAM TUTUCU PROFİL *GLASS HOLDER PROFILE*	AĞIRLIK / Weight
	5,262 kg/mt

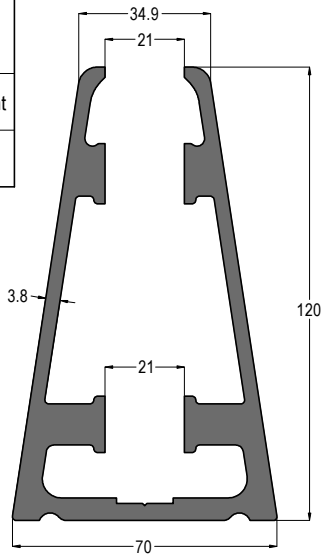

13-09021

KÜPEŞTE ÜST PROFİL *TOP RAILING PROFILE*	AĞIRLIK / Weight
	1,655 kg/mt

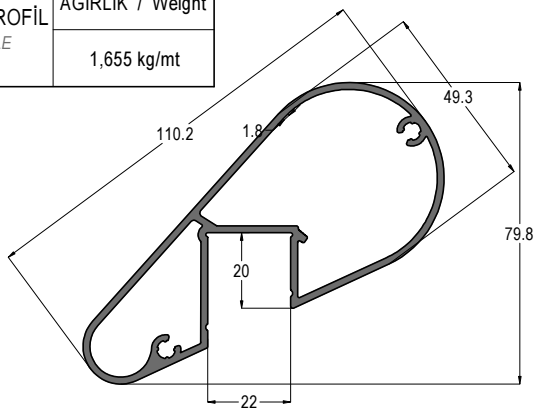

20-109151-22

KÜPEŞTE ÜST PROFİL *TOP RAILING PROFILE*	AĞIRLIK / Weight
	1,851 kg/mt

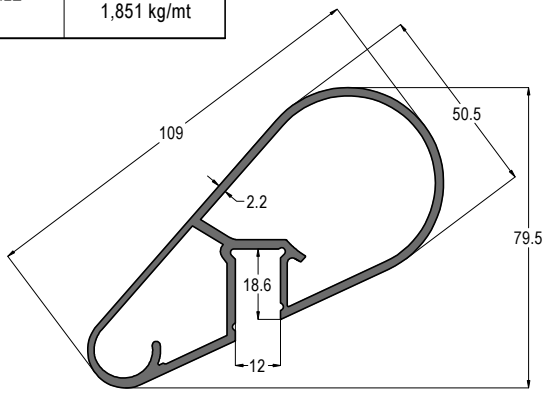

20-154021-20

KÜPEŞTE ÜST PROFİL *TOP RAILING PROFILE*	AĞIRLIK / Weight
	2,616 kg/mt

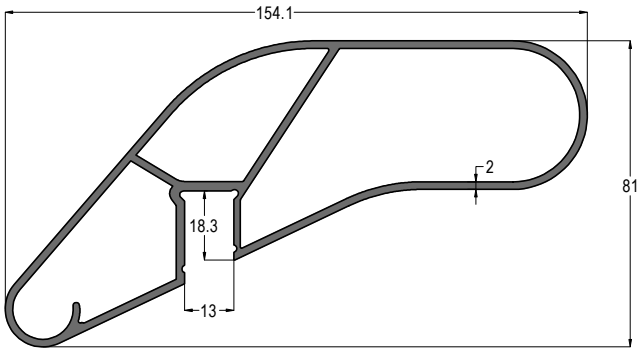

Profil ağırlıklarımız teorik olup; teslim anındaki tartımız geçerlidir.

PROFİL LİSTESİ - *PROFILE LISTS*

20-144011-90

CAM TUTUCU PROFİL *GLASS HOLDER PROFILE*	AĞIRLIK / Weight
	7,129 kg/mt

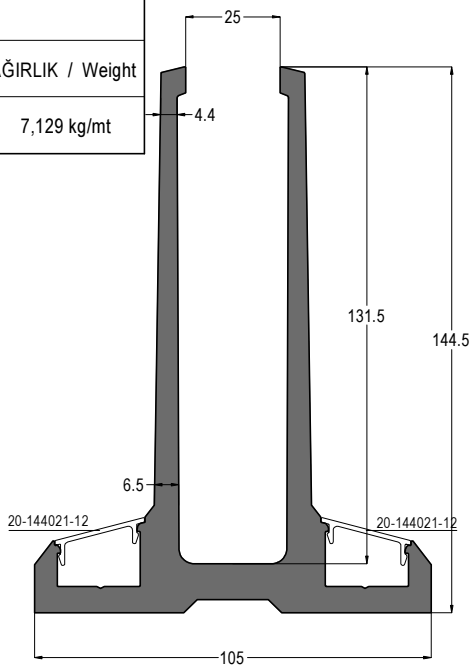

20-230490-60

CAM TUTUCU PROFİL *GLASS HOLDER PROFILE*	AĞIRLIK / Weight
	6,689 kg/mt

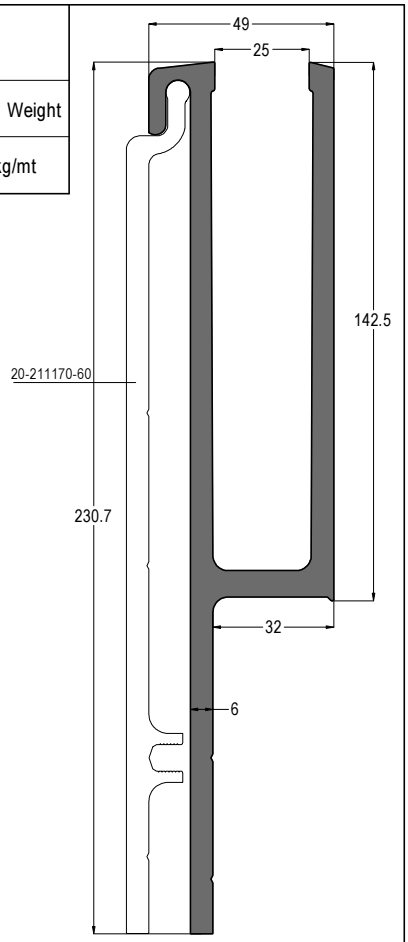

20-144021-12

KAPAK PROFİLİ *COVER PROFILE*	AĞIRLIK / Weight
	0,115 kg/mt

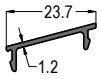

20-211170-60

MONTAJ PROFİLİ *ASSEMBLY PROFILE*	AĞIRLIK / Weight
	3,894 kg/mt

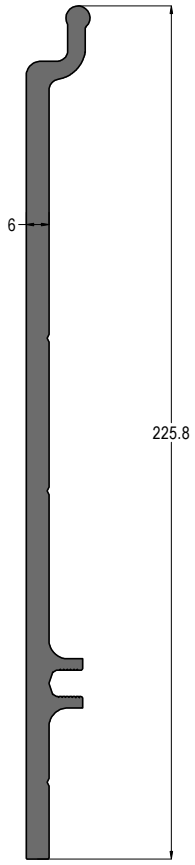

20-104221-70

CAM TUTUCU PROFİL *GLASS HOLDER PROFILE*	AĞIRLIK / Weight
	6,075 kg/mt

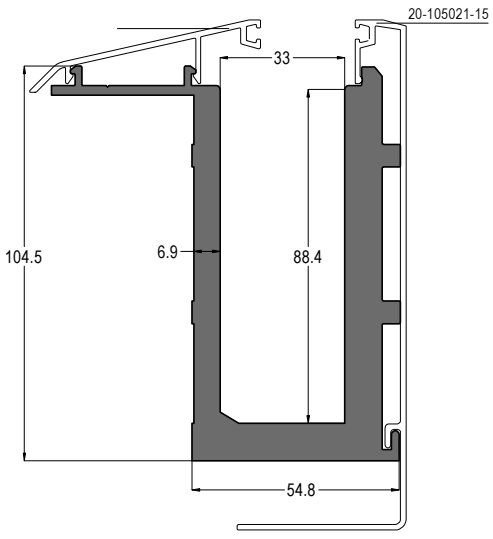

Profil ağırlıklarımız teorik olup; teslim anındaki tartımız geçerlidir.

PROFİL LİSTESİ - *PROFILE LISTS*

20-105021-15

KAPAK PROFİLİ *COVER PROFILE*	AĞIRLIK / Weight
	0,867 kg/mt

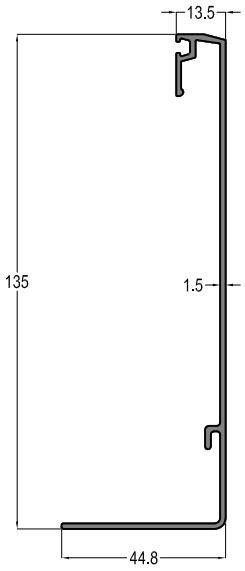

20-610021-15

KAPAK PROFİLİ *COVER PROFILE*	AĞIRLIK / Weight
	0,361 kg/mt

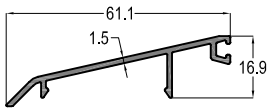

10215

KÜPEŞTE ÜST PROFİL *TOP RAILING PROFILE*	AĞIRLIK / Weight
	1,202 kg/mt

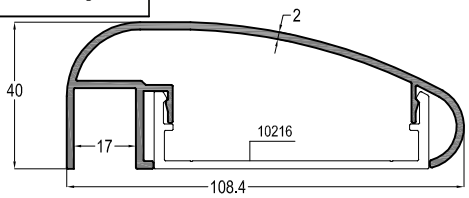

10216

KAPAK PROFİLİ *COVER PROFILE*	AĞIRLIK / Weight
	0,737 kg/mt

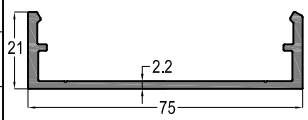

10217

DİKME PROFİLİ *VERTICAL PROFILE*	AĞIRLIK / Weight
	2,403 kg/mt

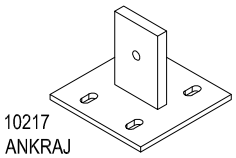

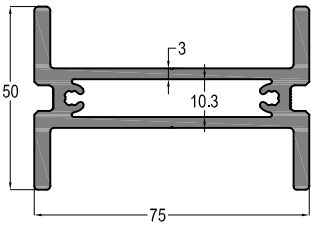

10218

KAPAK PROFİLİ *COVER PROFILE*	AĞIRLIK / Weight
	0,251 kg/mt

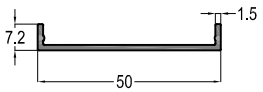

10219

CAM TUTUCU PROFİL *GLASS HOLDER PROFILE*	AĞIRLIK / Weight
	1,615 kg/mt

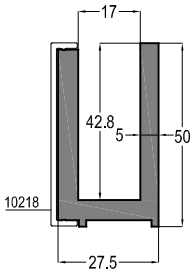

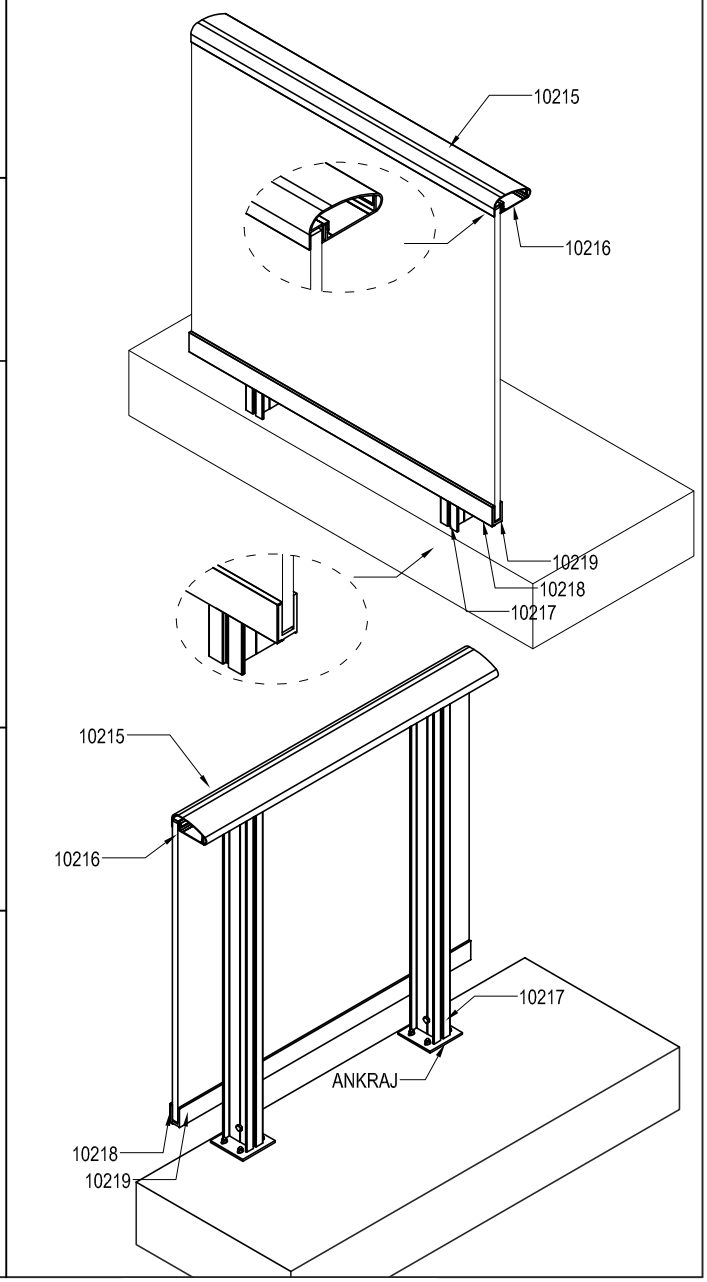

Profil ağırlıklarımız teorik olup; teslim anındaki tartımız geçerlidir.

PROFİL LİSTESİ - *PROFILE LISTS*

20-2402

CAM TUTUCU PROFİL
GLASS HOLDER PROFILE

AĞIRLIK / Weight
9,207 kg/mt

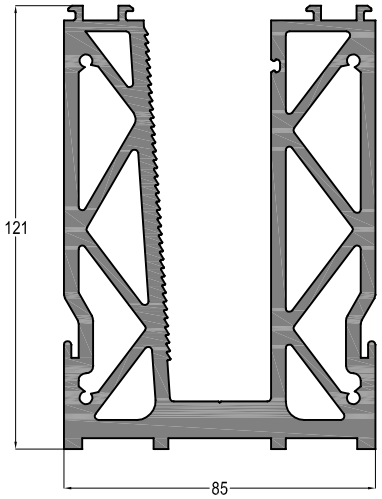

PVC-01

PVC TAKOZ
PVC WEDGE

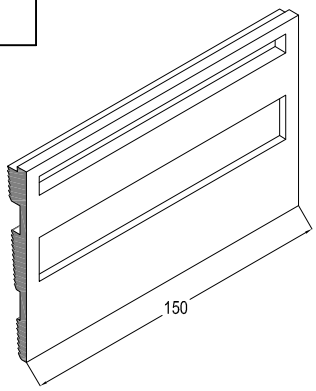

EP150-01

EPDM FİTİL 10+10 CAM İÇİN
EPDM GASKET FOR 10+10 GLASS

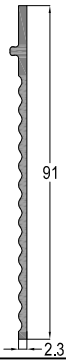

EP150-02

EPDM FİTİL 8+8 CAM İÇİN
EPDM GASKET FOR 8+8 GLASS

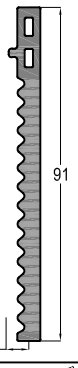

20-2510

KAPAK PROFİLİ
COVER PROFILE

AĞIRLIK / Weight
0,667 kg/mt

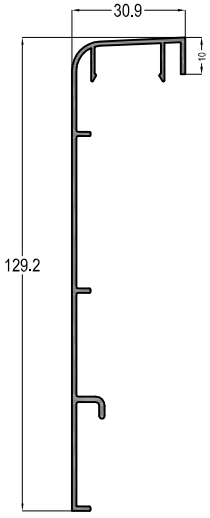

PVC-02

PVC TAKOZ
PVC WEDGE

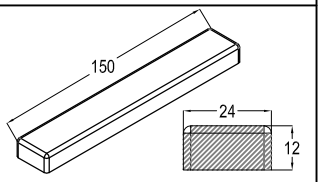

KPK-01

KAPAK
COVER

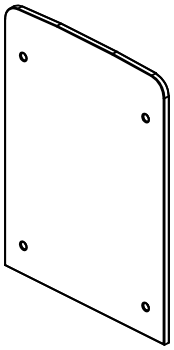

20-2507

KAPAK PROFİLİ
COVER PROFILE

AĞIRLIK / Weight
0,208 kg/mt

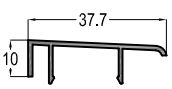

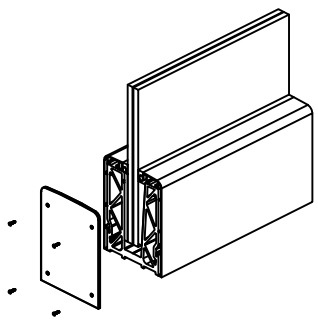

20-2508

KAPAK PROFİLİ
COVER PROFILE

AĞIRLIK / Weight
0,308 kg/mt

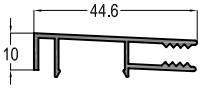

Profil ağırlıklarımız teorik olup; teslim anındaki tartımız geçerlidir.

DETAY - *DETAIL*

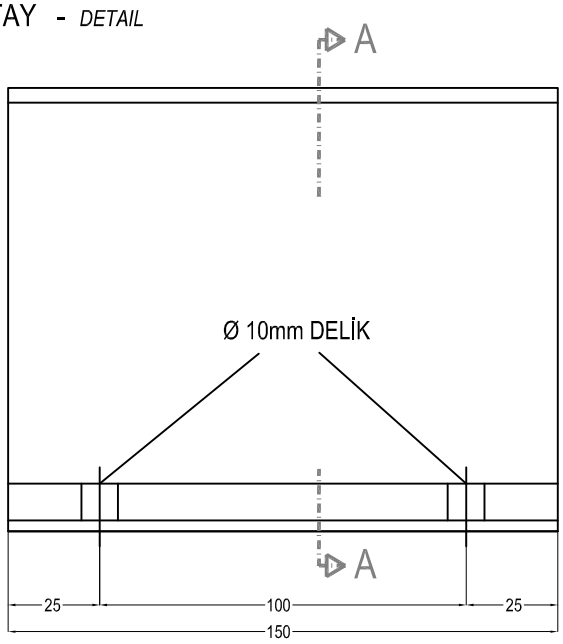

Görünüş

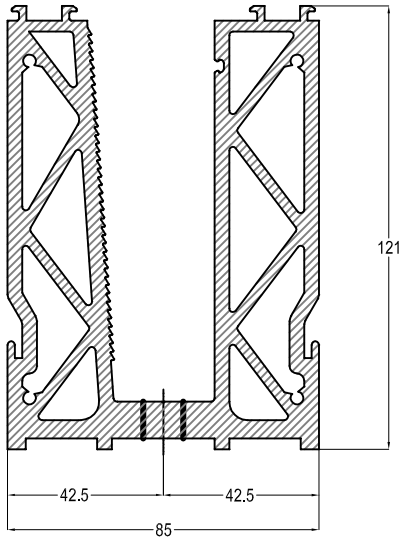

A - A KESİTİ

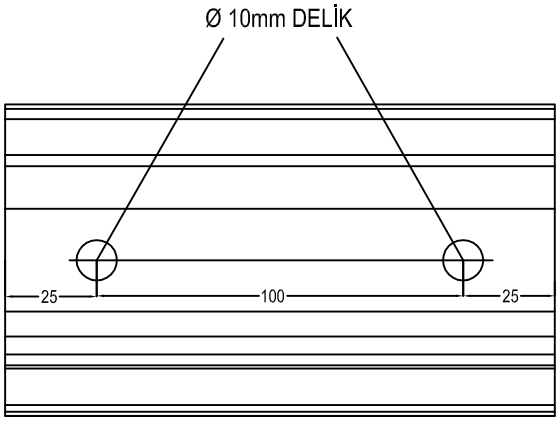

Üst Görünüş

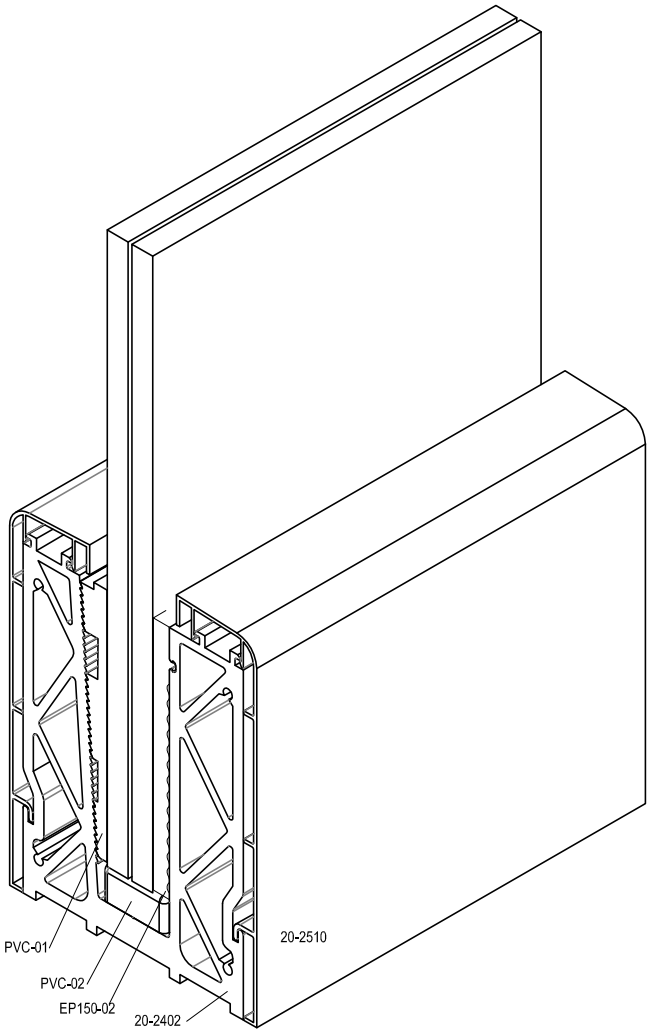

DETAY - *DETAIL*

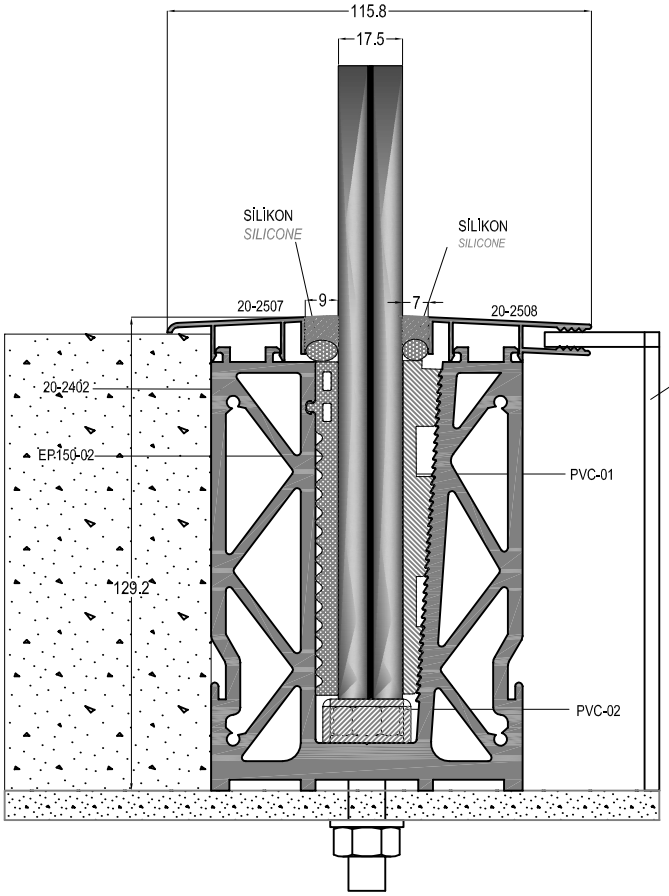

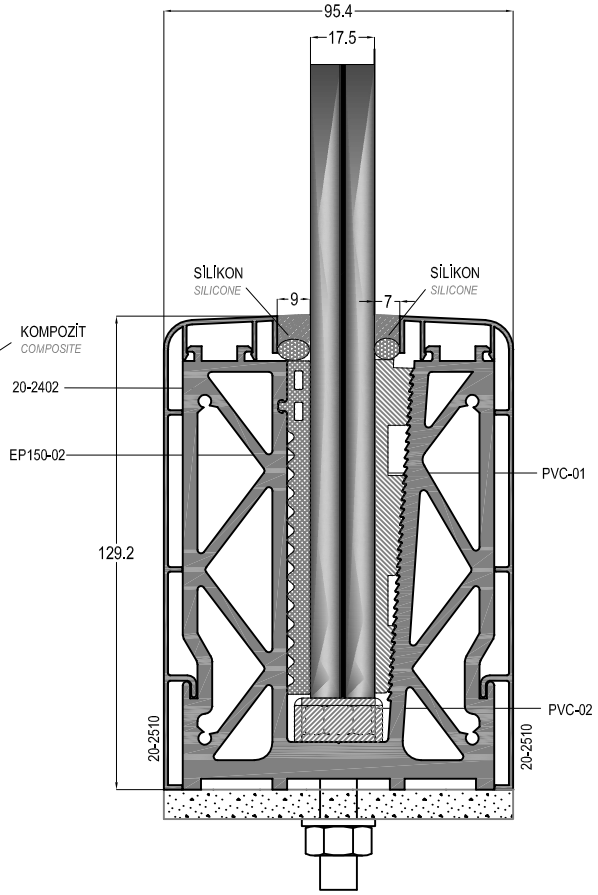

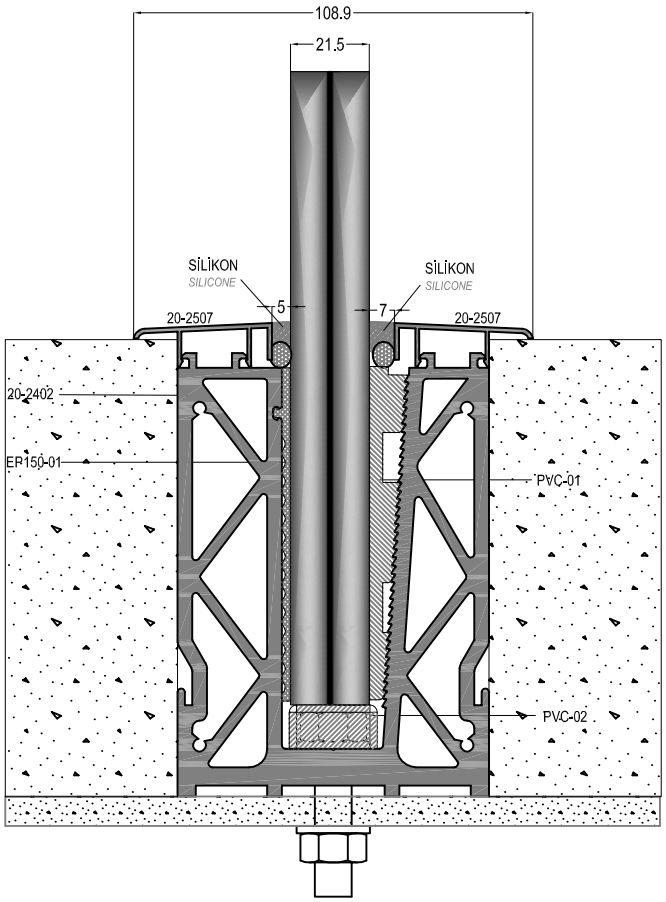

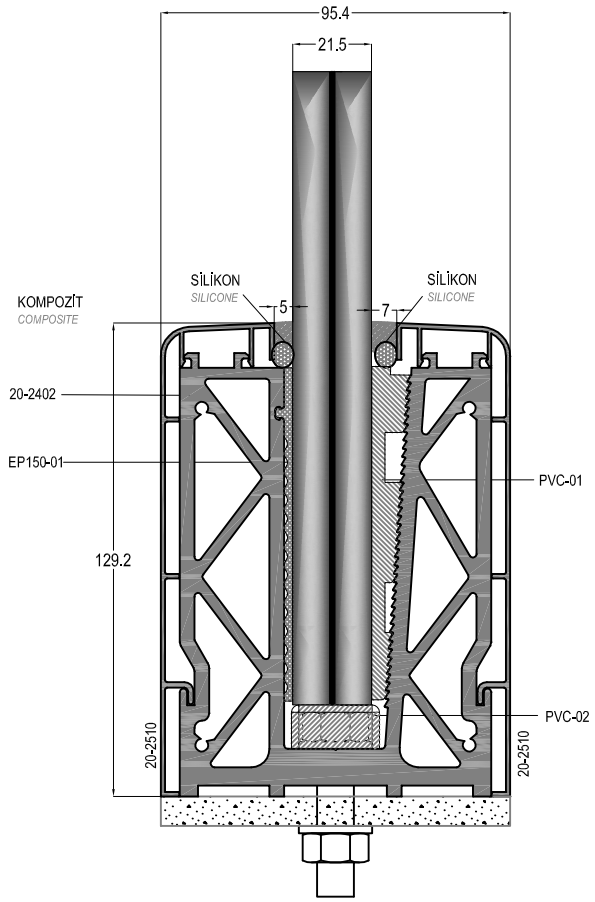

Fabrika / Factory
Adres: Organize San. Bölg.
No: 2, Cad.2 Kırklareli / Türkiye
Tel : 0288 263 44 15
Fax : 0288 263 43 36

Çorlu – Genel Merkez / Head Office
Adres: Hatip Mah.
Ali Osman Çelebi Bulvarı No:54
Çorlu / Tekirdağ / Türkiye
Tel : 0282 652 50 96
Fax : 0282 652 56 76

İstanbul- Bölge Müdürlüğü / District Office
Adres: Prof.Dr.Nevzat Pisak Cad.
Doğu Sanayi Sitesi 8.Blok No:3
Yenibosna / İstanbul / Türkiye
Tel : 0212 654 65 23 / 0212 654 65 24
Fax : 0212 654 65 26

İzmir – Ege Bölge Müdürlüğü / District Office
Adres: 1561 Sok. No:50
Çınarlı / İzmir / Türkiye
Tel : 0232 461 93 14 / 461 60 63
Fax : 0232 461 84 03

Sofya Ofis / Sofia Office
A: 38 Kapitan Dimitar Spisarevski Street
Res.w. Druzhba 1,
Sofia 1592 Bulgaria (Bulgaristan)
Tel : 00359 2 444 00 62
00359 889 170 062
E-mail : office@asistal.bg